since 1896

TeraPlast®
Profile PVC
by Dynamic Selling Group



PROFILE
PENTRU
TÂMPLĂRIE

PVC

TP4000
TP6000
TP7000



DYNAMIC SELLING GROUP

Compania Dynamic Selling Group a fost fondată în 2004, cu un capital privat integralromânesc și a fost orientată de la început spre distribuția de profile PVC Ramplast. După 3 ani și o serie de investiții semnificative în fabrica de la Râmnicu Vâlcea, compania devine cel mai important producător de profile PVC, așa cum este cunoscut astăzi, atingând o capacitate de producție de10.000TO/an.

2018 este anul ce marchează o nouă eră pentru companie, când brandul Ramplast este achiziționat integral de Dynamic Selling Group. Se continuă investițiile în dezv tarea centrului de producție, iar capacitatea de producție ajunge la 14.000 de tone anual, devenind astfel cea mai mare fabrică românească din domeniu.

În 2020, compania face o mișcare strategică importantă, prin achiziţia diviziei de profile PVC Teraplast, consolidându-şi astfel poziţia de jucător european pe piaţa tâmplăriei din PVC. Grupul de firme Dynamic atinge astfel o capacitate de producţie, extrudare şi prelucare PVC de peste 20.000 tone anual, devenind unul dintre cei mai mari şi importanţi lideri zonali europeni.

Dynamic Selling Group deservește peste 1500 de clienți și activează atât la nivel național, cât și internațional, misiunea companiei fiind consolidarea poziției de lider de piață în domeniul profilelor PVC. Acestea dețin certificările prestigiosului Institut IFT Rosenheim (Germania), ceea ce explică prezența și aprecierea produselor și pe piața occidentală. La extrudarea profilelor se utilizează pulbere PVC de înaltă calitate și aditivi ecologici pe bază de Ca-Zn (calciu-zinc), furnizați de liderii mondiali în domeniu.

Pilonii de bază în dezvoltare sunt consolidarea unor parteneriate reale, pe termen lung, precum și investiția în pregătirea continuă a echipei, care participă periodic la cursuri de perfecționare, simpozioane tematice sau team-building-uri interactive.

În prezent, Dynamic Selling Group deține 10 depozite proprii în țară, în orașele Constanța, Galați, Bacău, Iași, Cluj, Baia Mare, Timișoara, Buzău, Craiova și București.
De asemenea, compania s-a extins și la nivel european, cu depozite și distribuție de profilez în țări precum: Italia, Serbia, Bulgaria, Ungaria, Macedonia, Bosnia, Croația, Muntenegru, Albania, Slovenia, Republica Moldova.

SISTEM DE PROFILE PVC

cu 4 camere izolatoare

A. TP4000
Secţiune profile pentru fereastră

Caracteristici:
- profile PVC cu 4 camere izolatoare
- lățimea profilelor: 60mm
- armături din oțel zincat
- 2 garnituri de etanşare
- grosime vitrare: 4 mm, 24 mm, 32 mm

Avantaje:
- design clasic - fețe drepte
- etanşeitate ridicată la umezeală şi praf
- protecție fonică şi termică bună
- coeficient de izolație termică: Uf = 1,6 W/m²k
- coeficient de izolație fonică: Rw = 36(-2,-6)dB

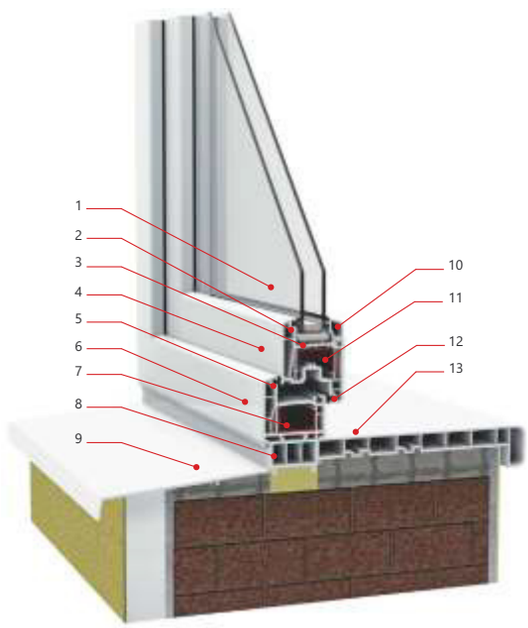

1 - geam termiozolant
2 - garnitură pentru sticlă
3 - grup de cale
4 - profil cercevea
5 - garnitură
6 - profil toc
7 - armătură metalică
8 - cuplaj perete
9 - pervaz PVC
10 - baghetă pentru sticlă
11 - armătură metalică
12 - garnitură
13 - glaf PVC

B. TP4000
Secţiune profile pentru uşă

1 - panel
2 - garnitură
3 - profil cercevea
4 - armătură metalică
5 - garnitură
6 - armătură metalică
7 - profil toc
8 - grup de cale
9 - baghetă
10 - garnitură

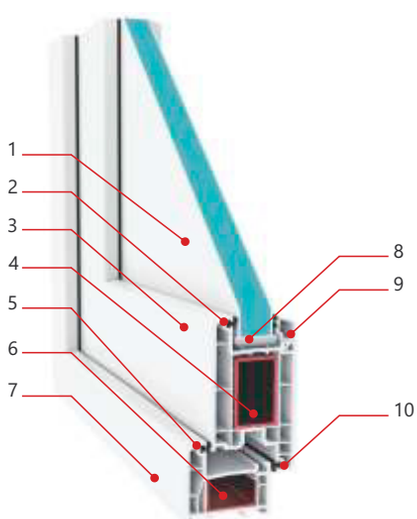

Gama de culori standard



Alb *Stejar* *Nuc*



Mahon *Wenge* *Antracit*

TeraPlast
Profile PVC
by Dynamic Selling Group
since 1896



Profile PVC cu 4 camere izolatoare pentru ferestre şi uşi

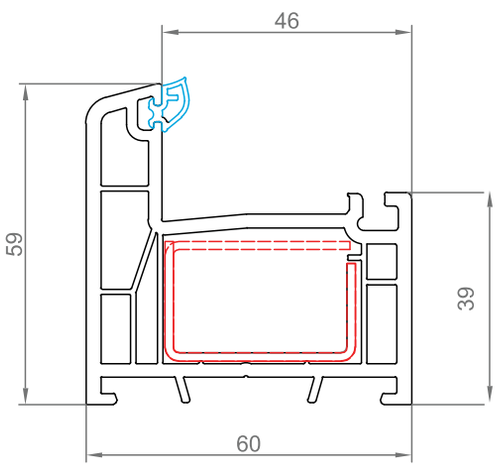

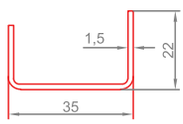

R3522/15

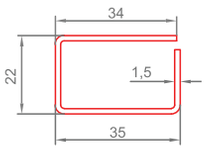

RO3422/15

» Toc mic TP4101

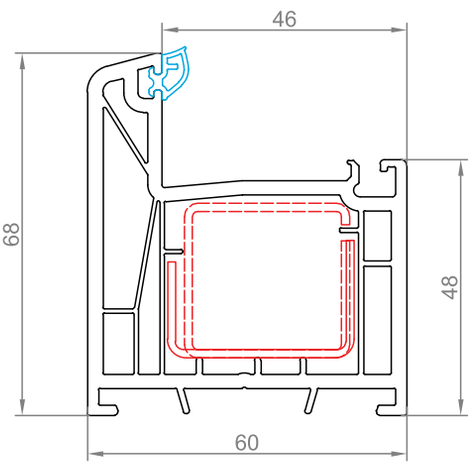

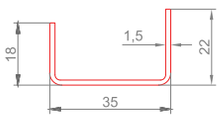

R3522/15

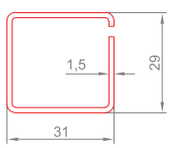

RO3129/15

» Toc mare TP4704

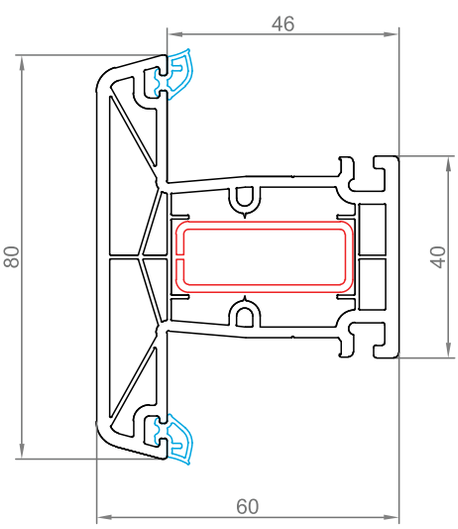

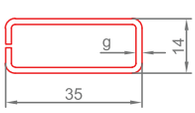

R505/12
R505/15

» Montant TP4103

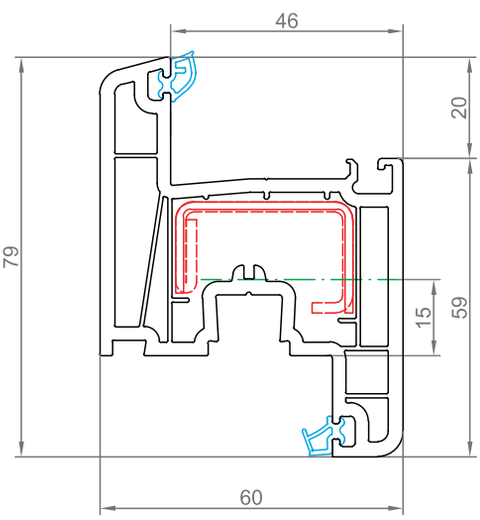

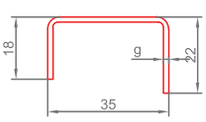

R3522/15
R3522/20

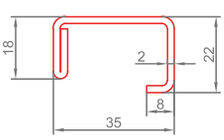

R35228/20

» Cercevea TP4102

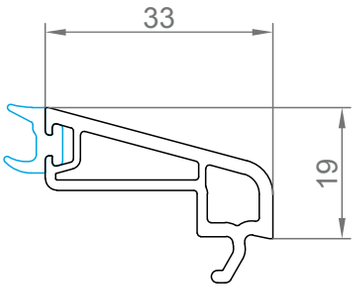

Baghetă TP4203

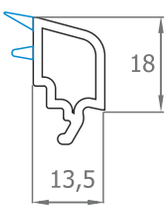

Baghetă 24mm TP4201

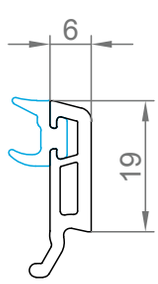

Baghetă TP6204

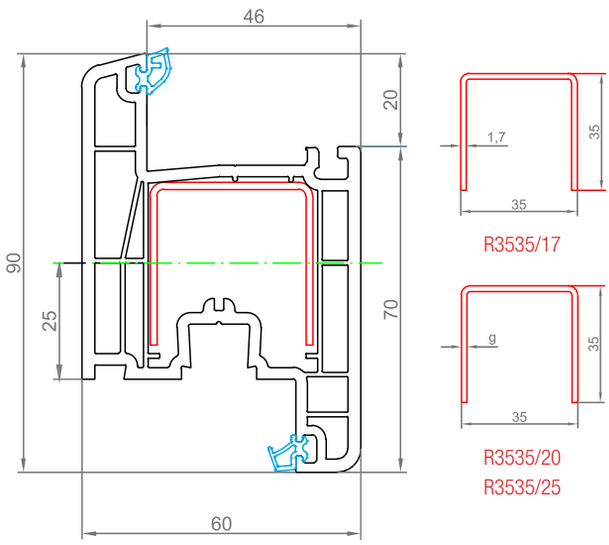

» Cercevea intermediară TP4105

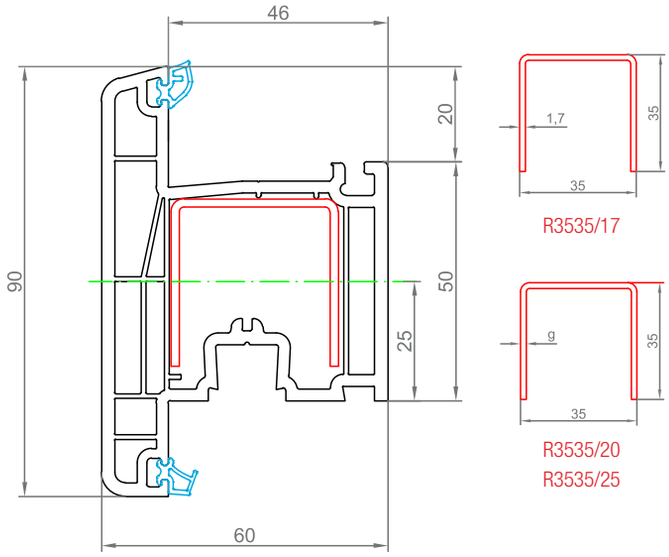

» Cercevea intermediară TP4106

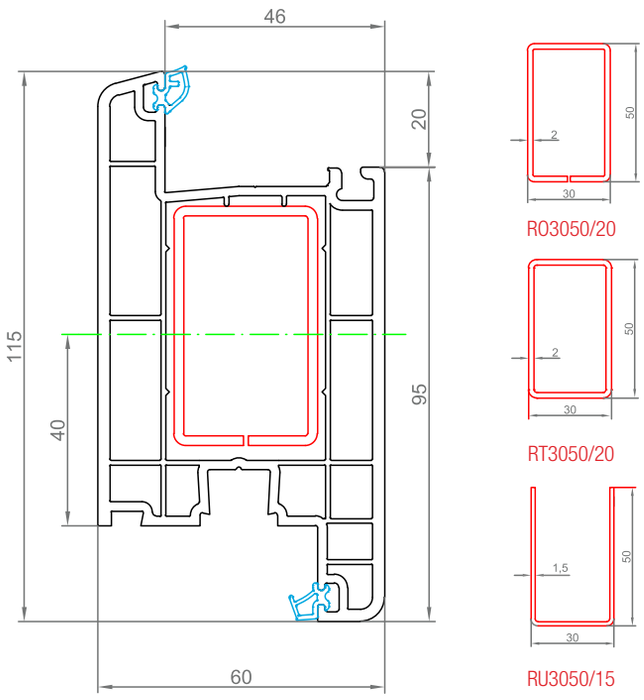

» Cercevea ușă DI TP4701

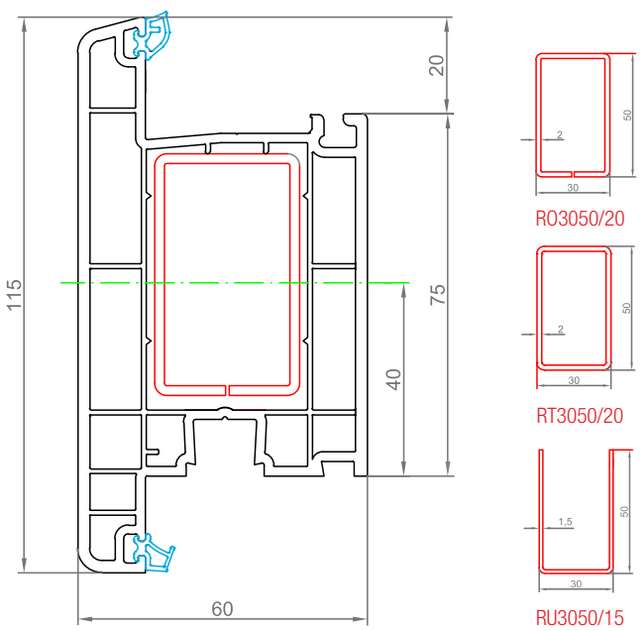

» Cercevea ușă DE TP4702

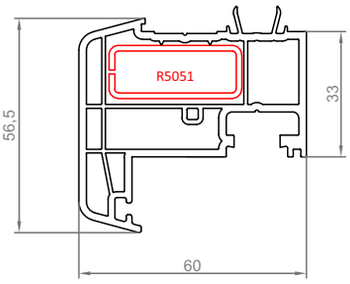

» Bordură TP4703

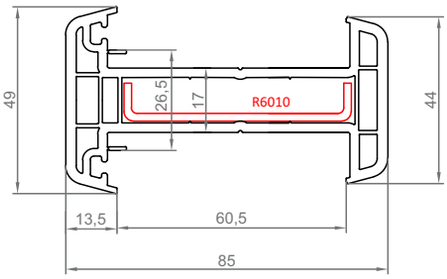

» Profil dilatare TP4307

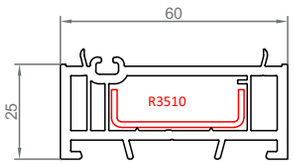

» Profil adăugare 25mm TP4301

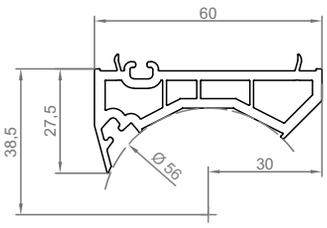

» Profil cuplare TP4306

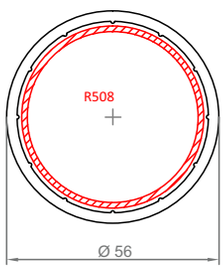

» Cuplaj tubular TP4305

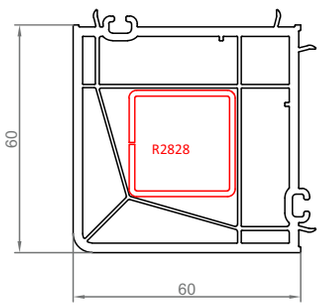

» Cuplaj 90° TP4304

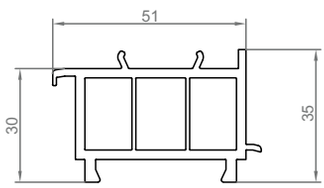

» Cuplaj perete 35mm TP5310

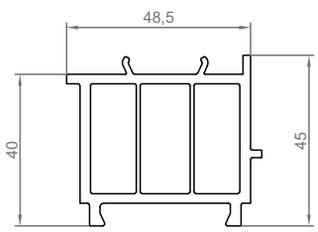

» Cuplaj perete 45mm TP5301

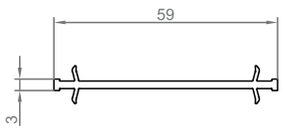

» Cuplaj aparent TP4303

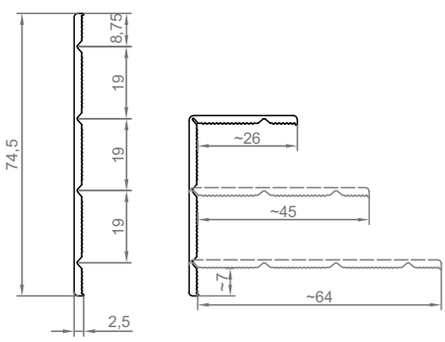

» Profil mascare TP5405

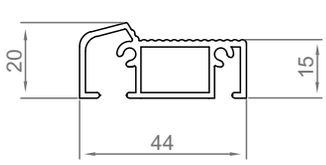

» Prag AL TP01

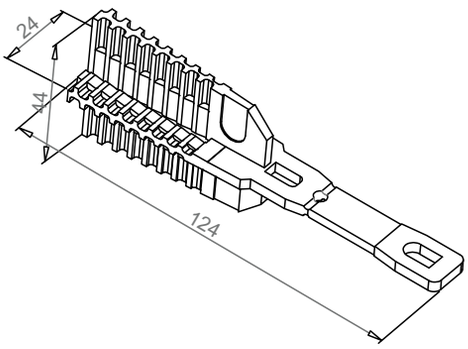

» Pană piesă rigidizare TP4619

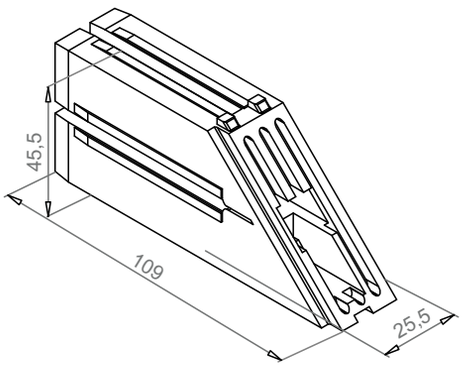

» Piesă rigidizare TP4620

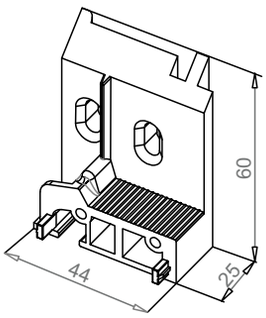

» Conector prag Al TP02

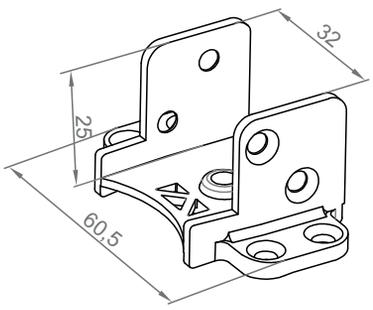

» Conector TP30127

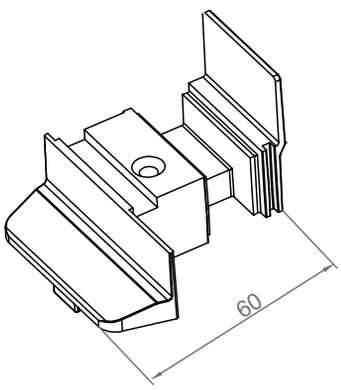

» Capac bordură TP4605 S,D

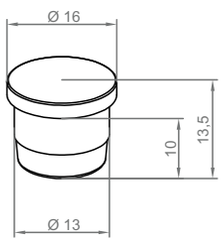

» Dop Ø 13 TP5606

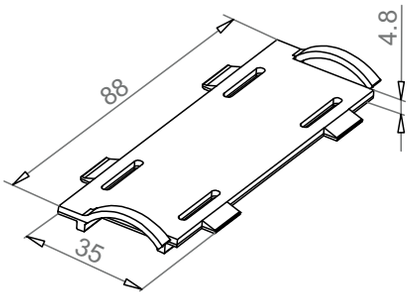

» Cală cu pinten TP4602

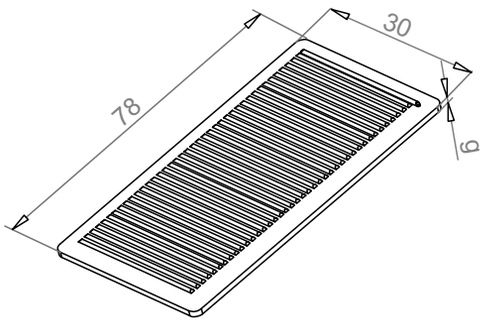

» Cală plană 1 mm

Cală plană 2 mm

Cală plană 3 mm

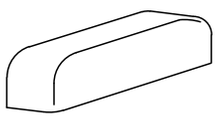

» Piesă acoperire dren

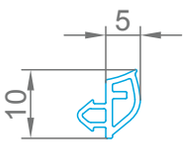

Garnitură reparație
G41.1TPE

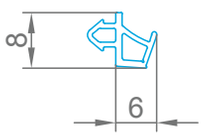

Garnitură reparație
G42.1TPE

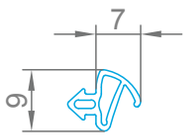

Garnitură G2 EPDM

Tipuri de armături metalice

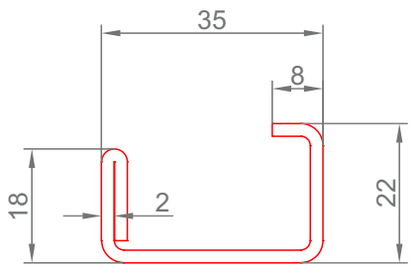

R35228/20

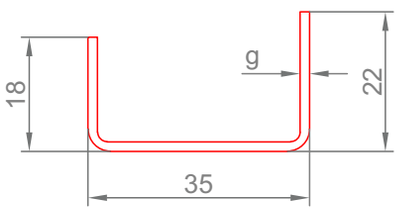

R3522/15
R3522/20

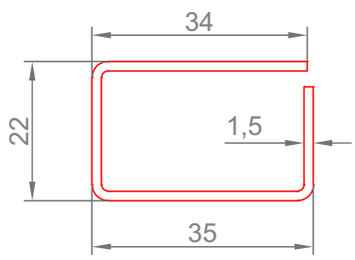

RO3422/15

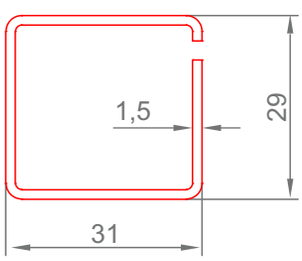

RO3129 /15

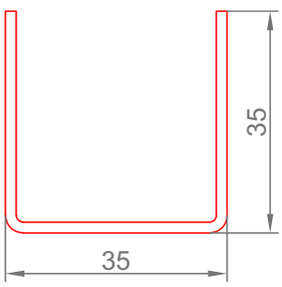

R3535/17
R3535/20

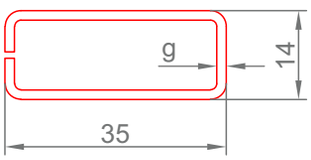

R505/12
R505/15

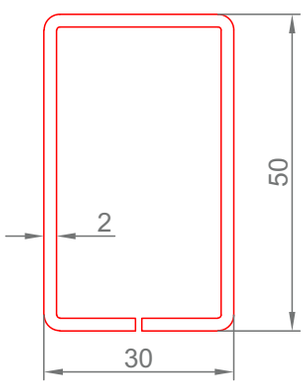

RO3050/15
RO3050/20

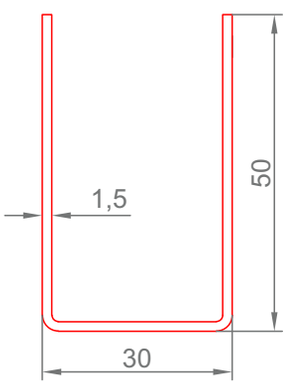

RU3050/15

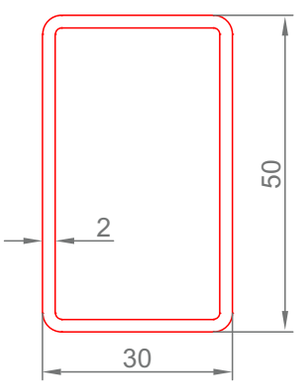

RO3050/20

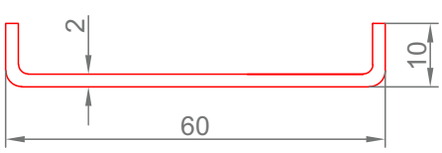

R6010/15

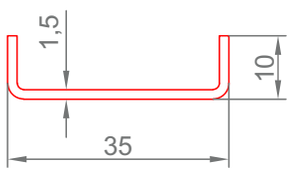

R3510/15

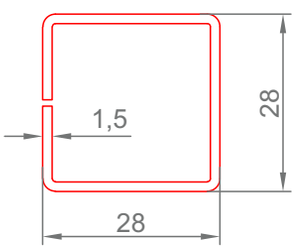

R2828/15

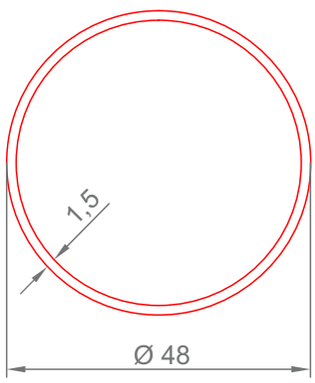

R508/15

Sectiuni ferestre şi uşi 4 camere izolatoare

A. SECŢIUNI FERESTRE

» Secțiune cu balamale

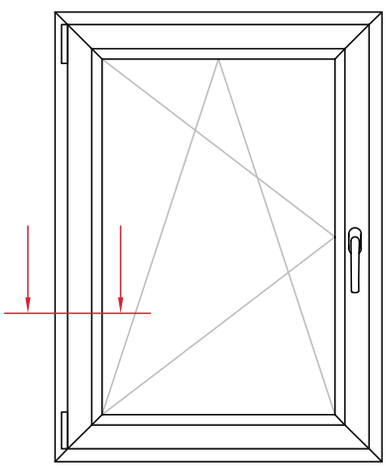

» Secțiune pe latură cu mecanism

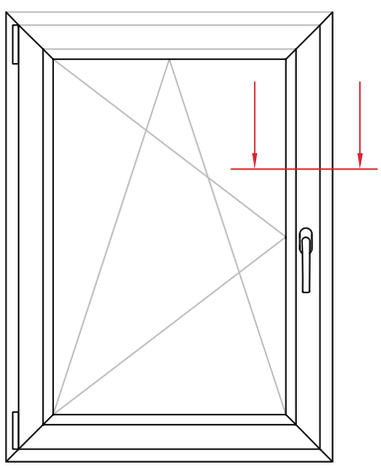

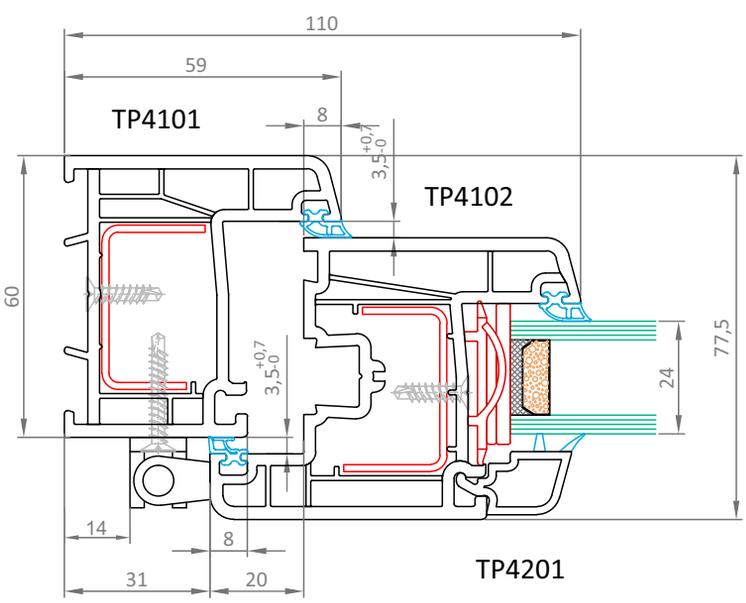

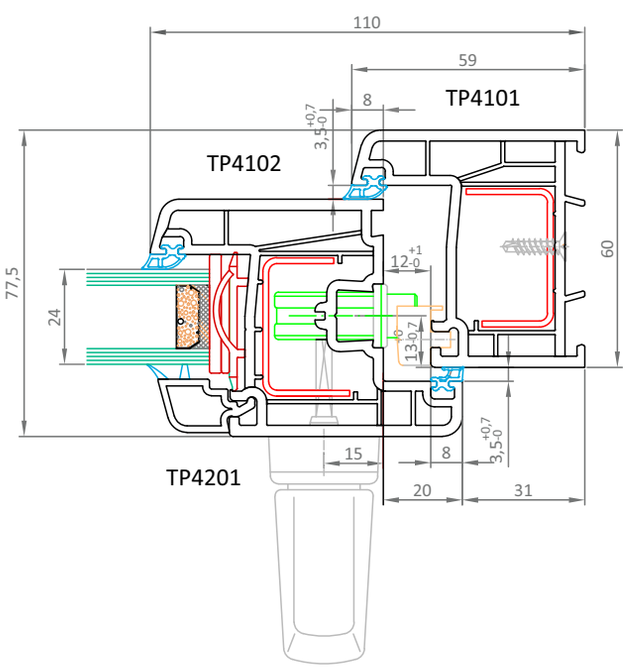

Secțiune pe latură inferioară

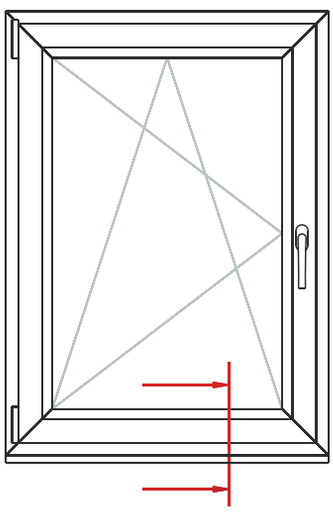

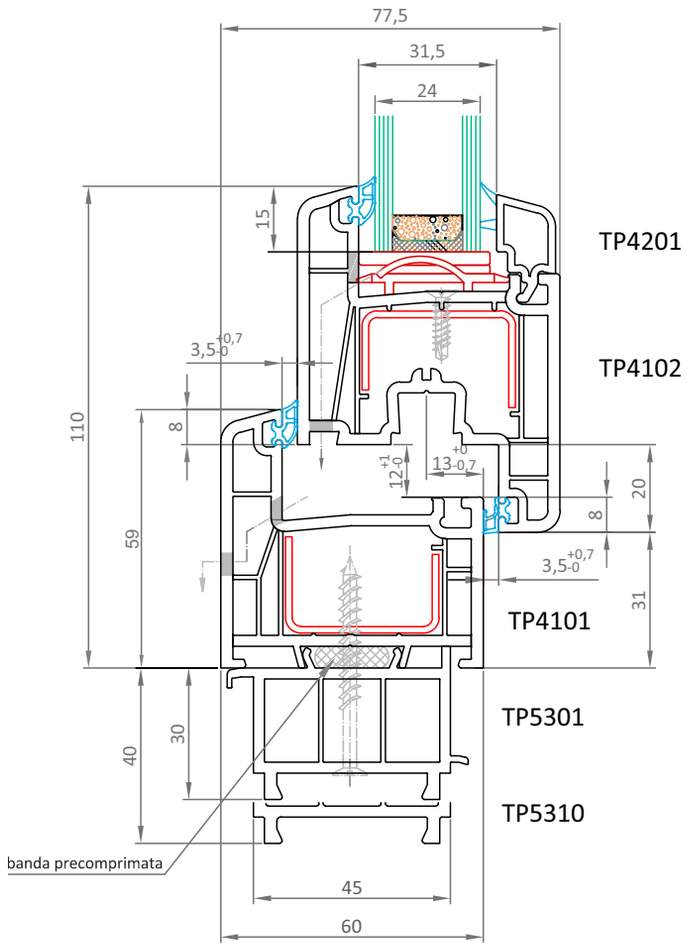

Secțiune canat fix cu canat mobil

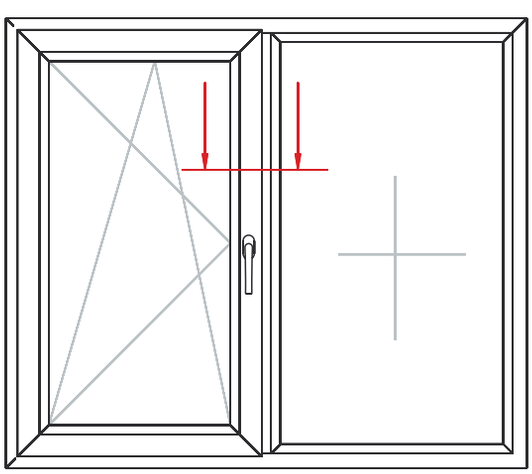

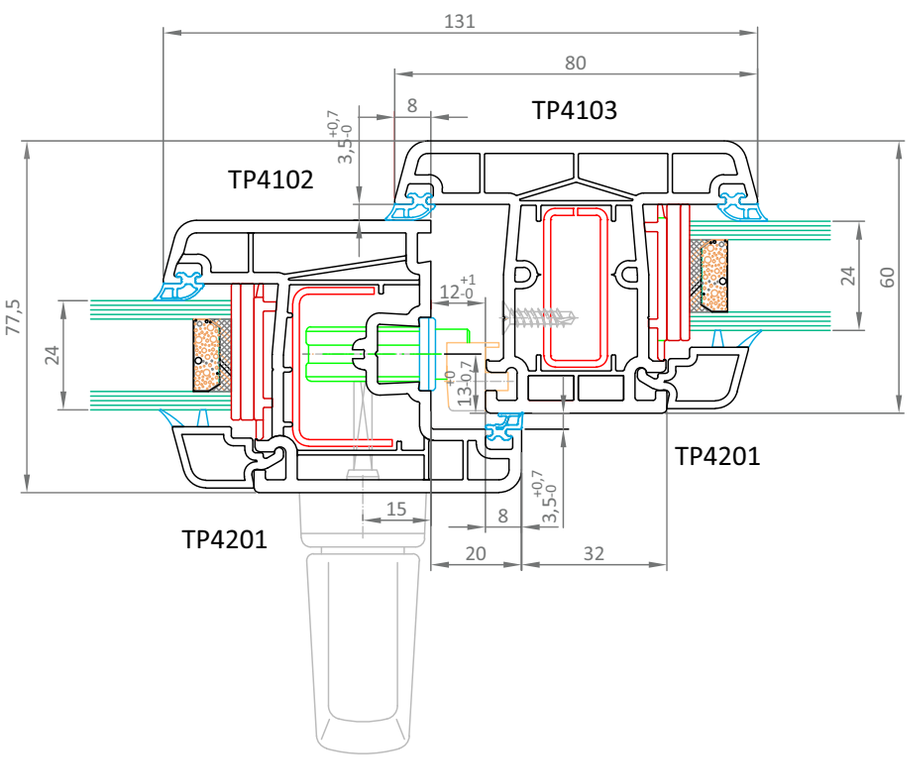

» Secțiune pe latură inferioară canat fix

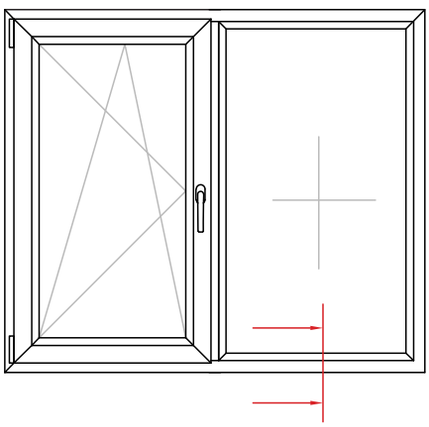

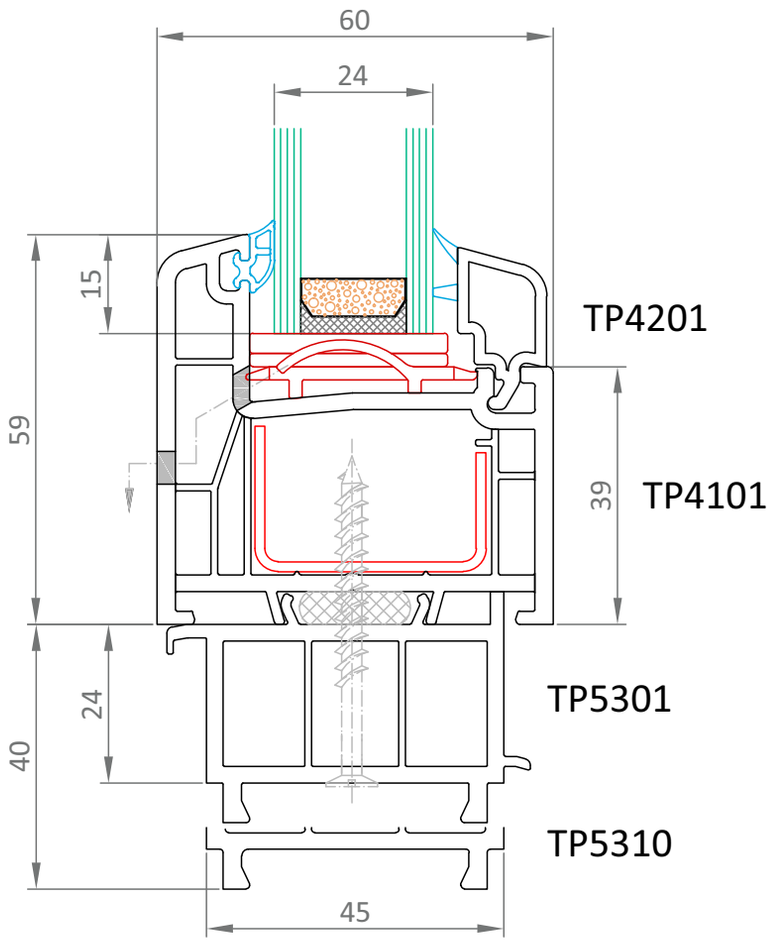

» Secțiune mediană cu bordură

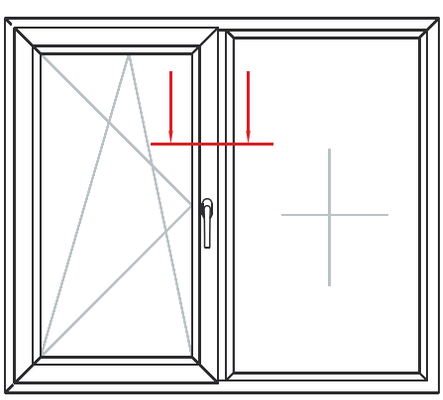

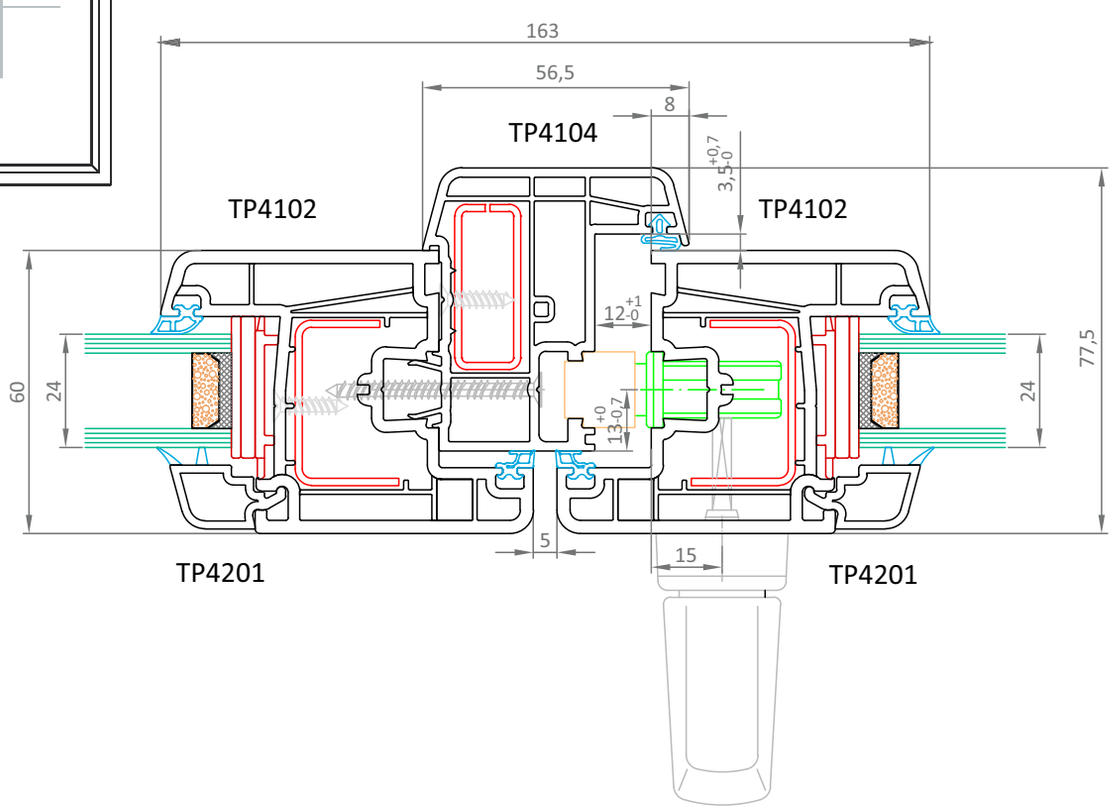

Secțiune mediană cu montant

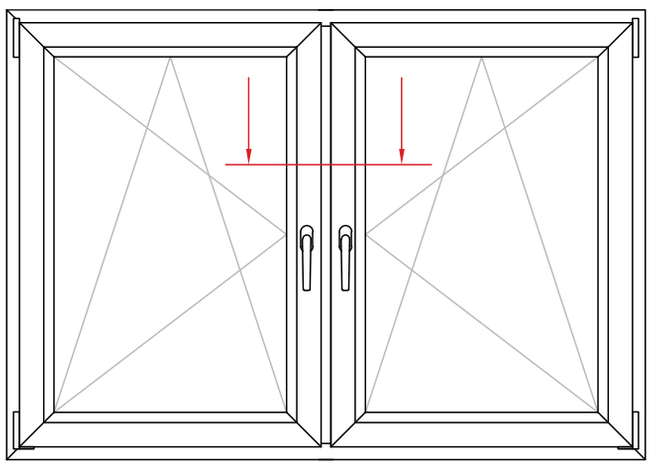

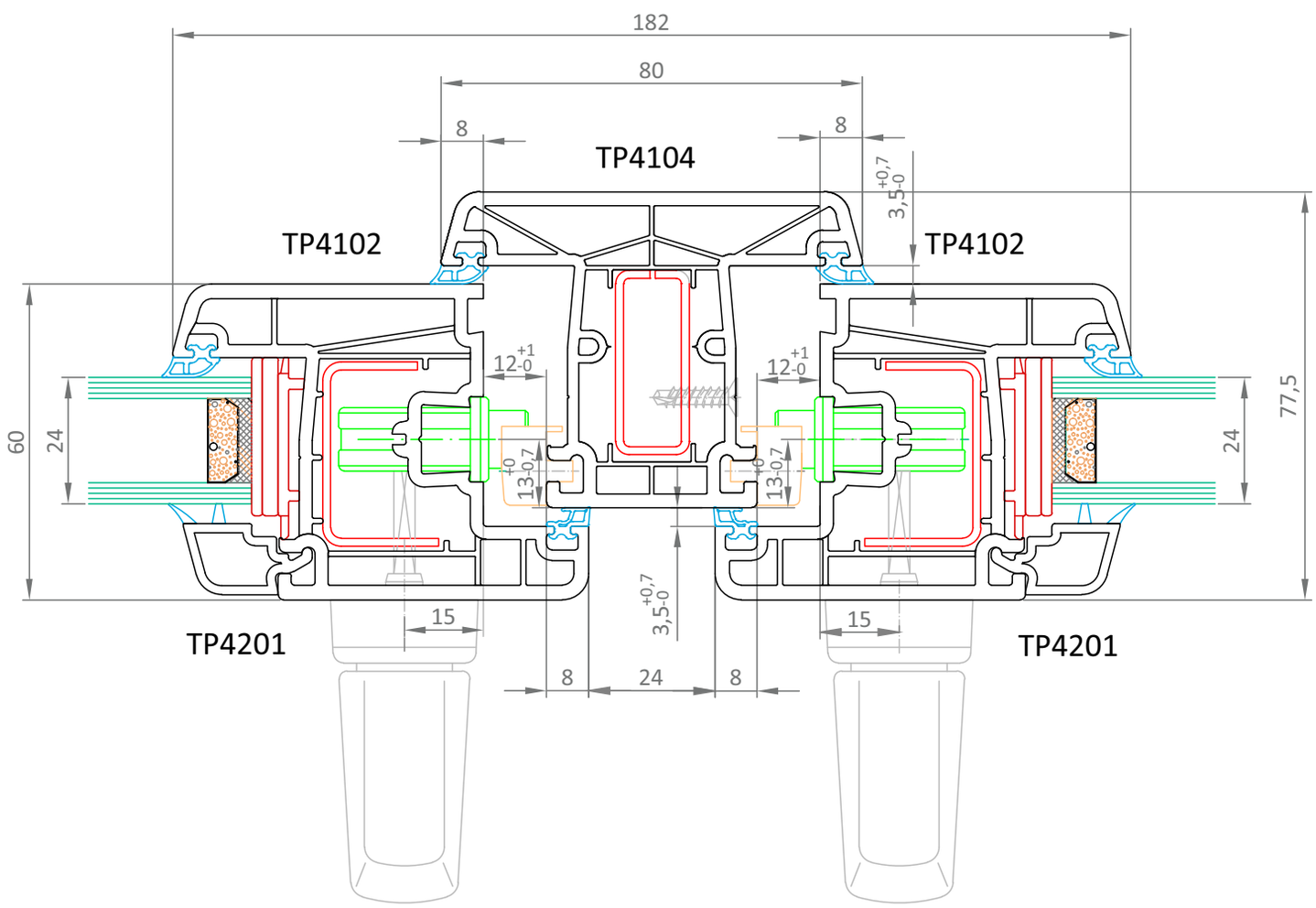

B. SECŢIUNI UȘI BALCON

Secțiune ușă balcon pe latură cu mecanism

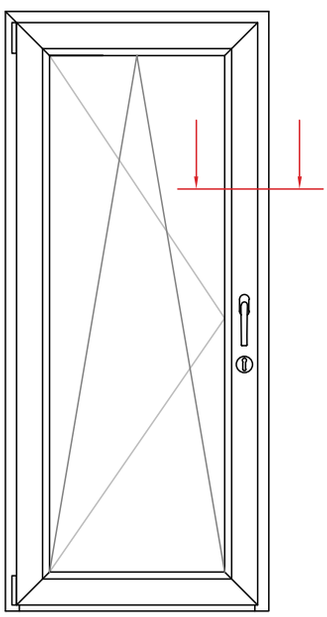

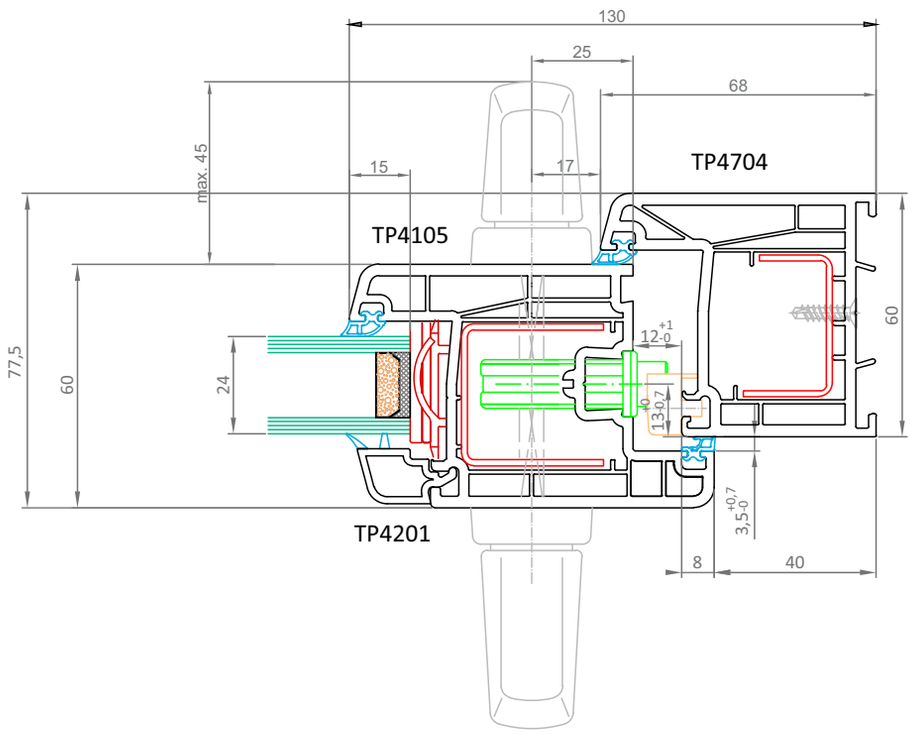

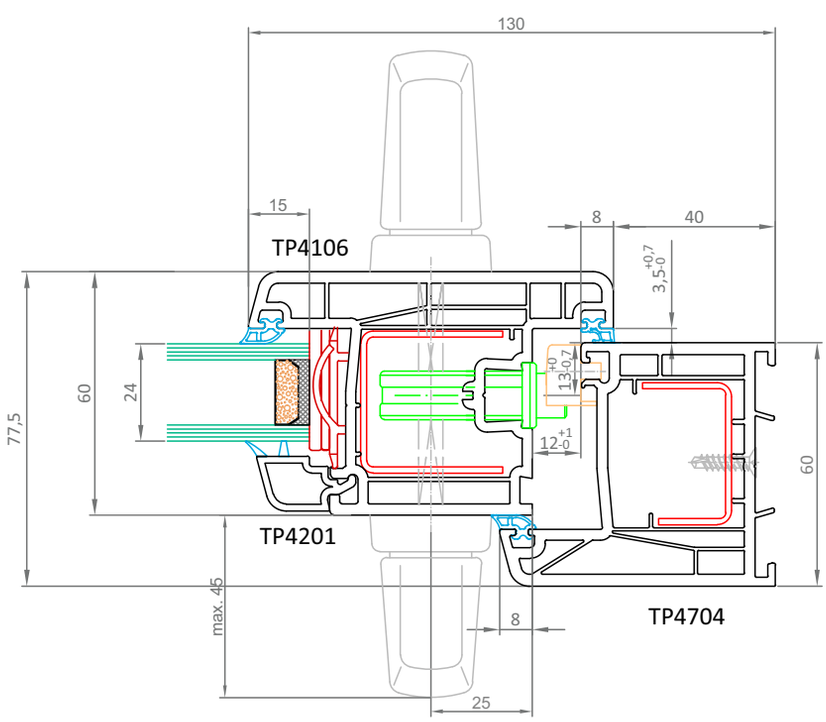

Secțiune ușă balcon pe latură cu balamale

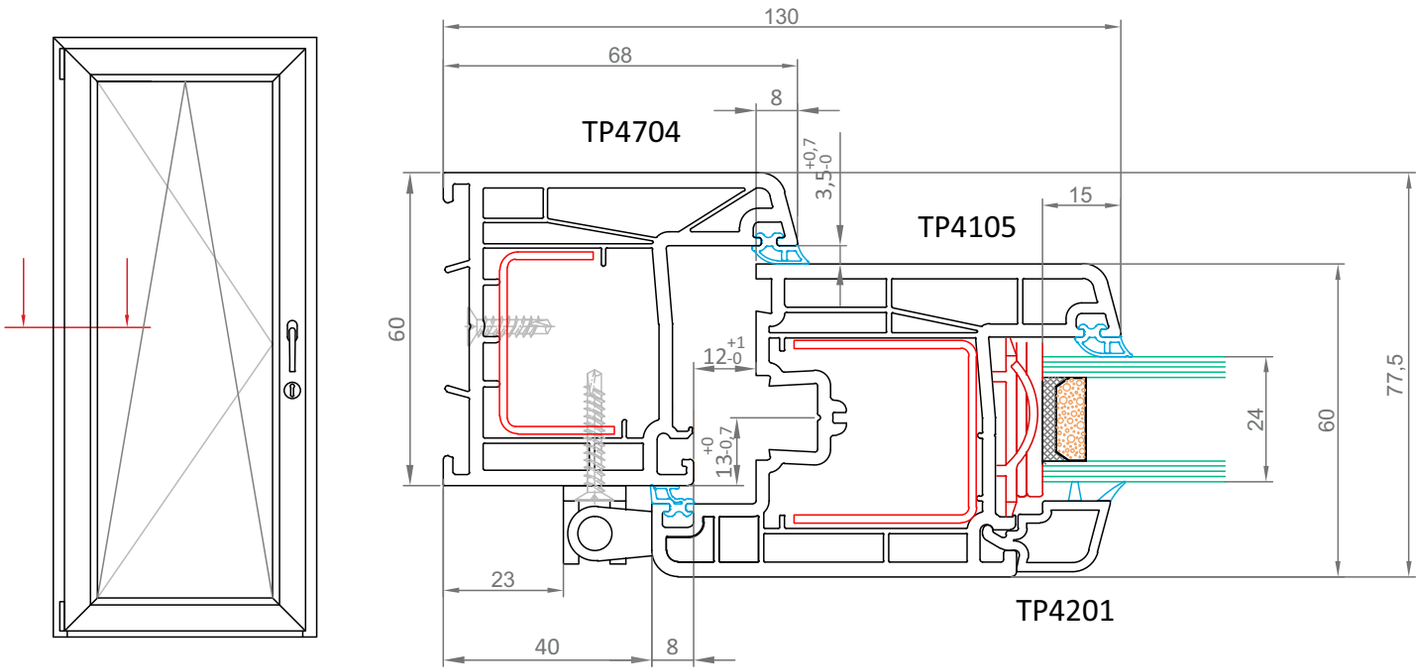

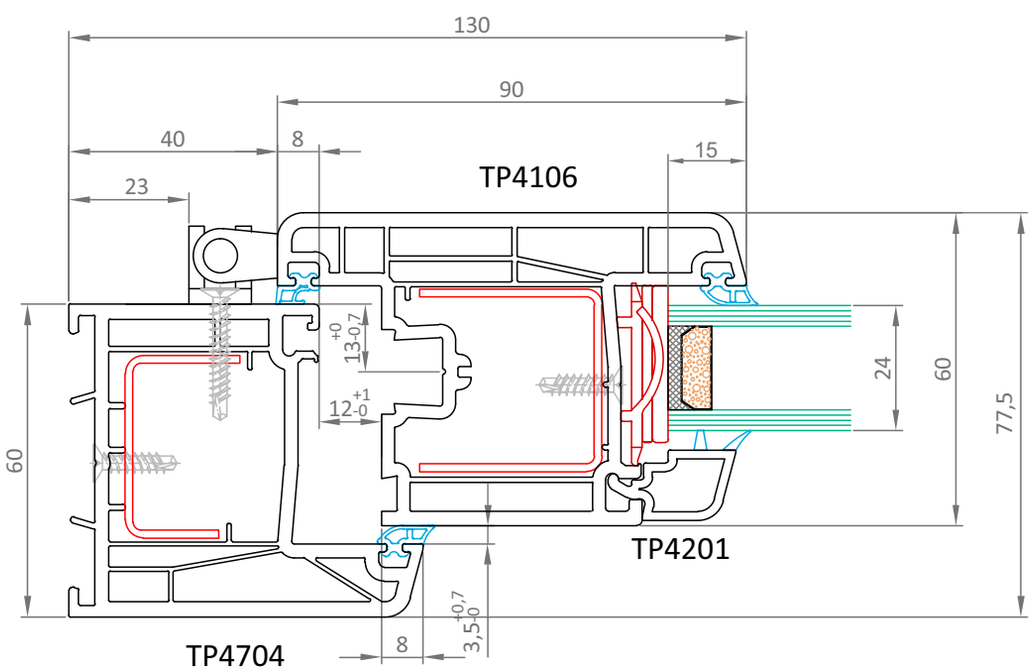

» Secțiune ușă balcon pe latură inferioară

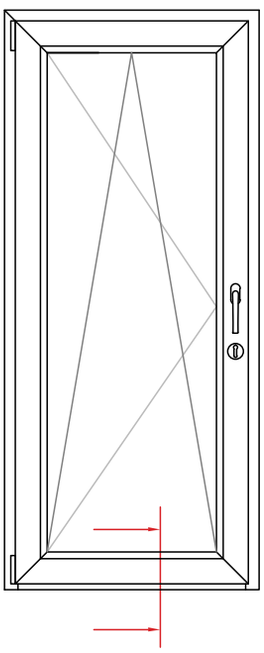

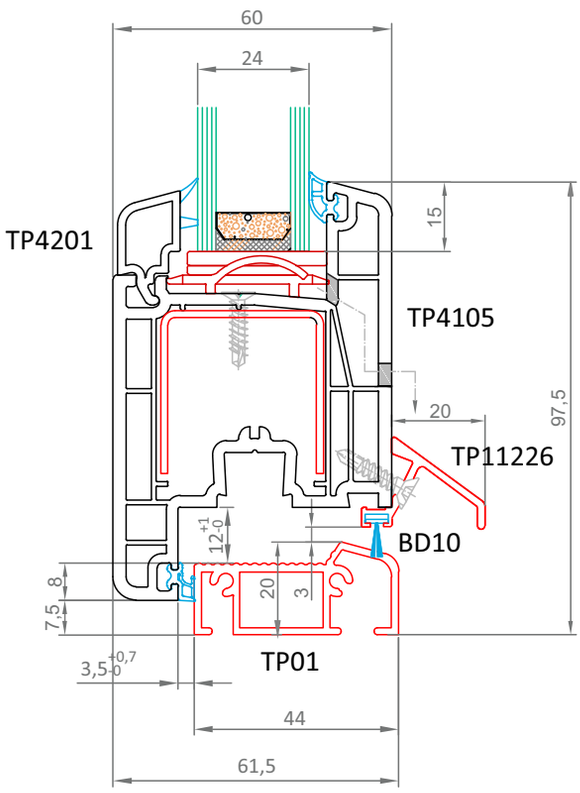

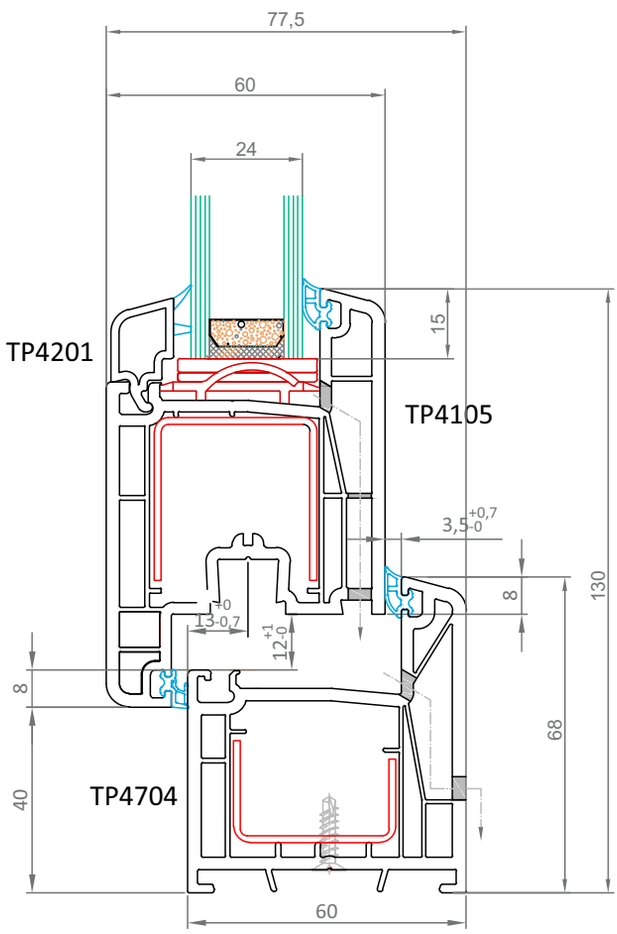

Secțiune ușă balcon pe latură inferioară

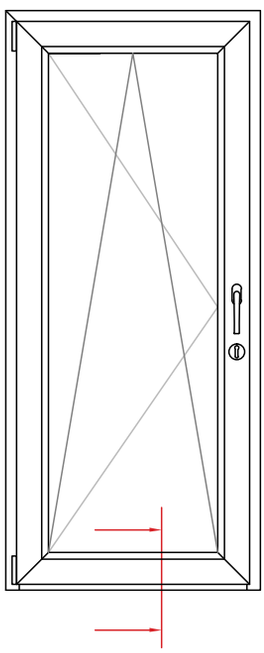

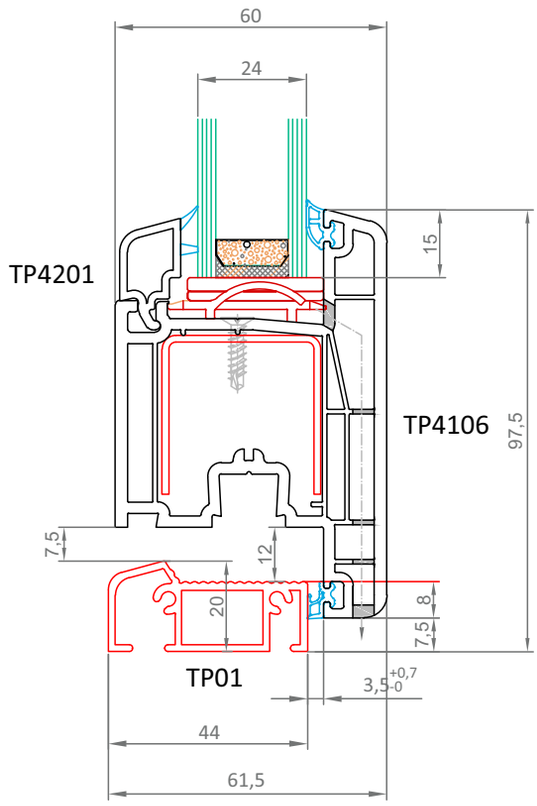

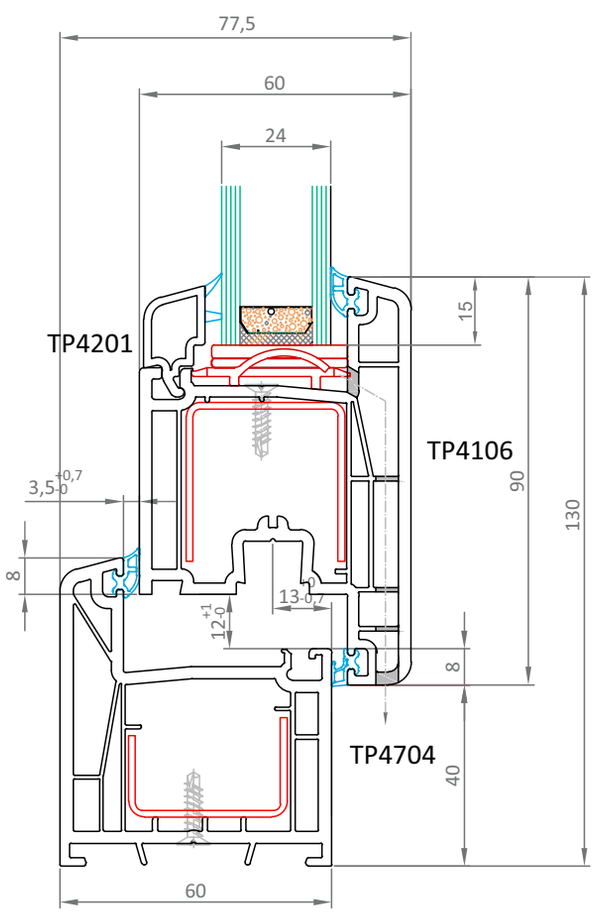

» Secțiune mediană cu bordură

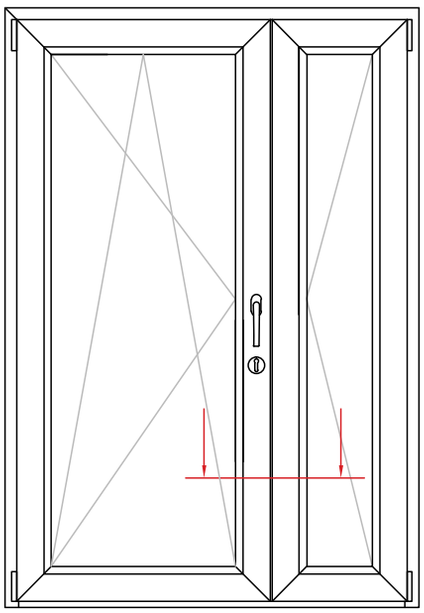

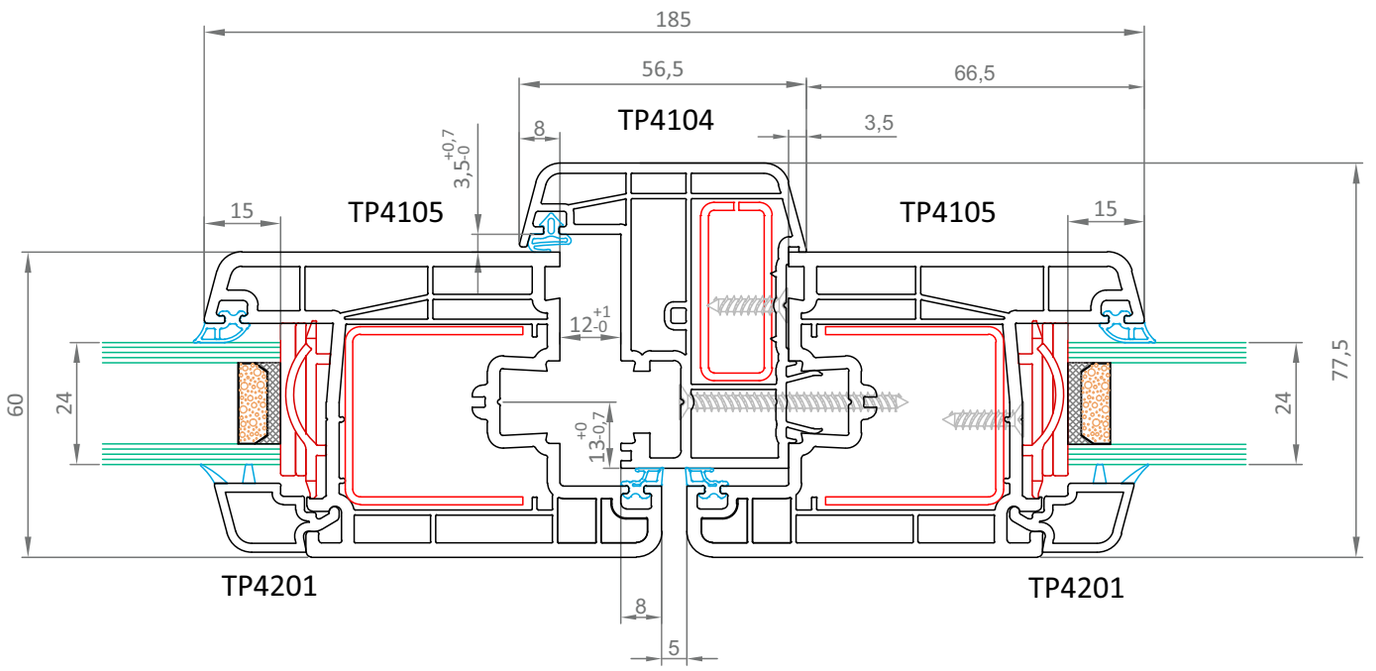

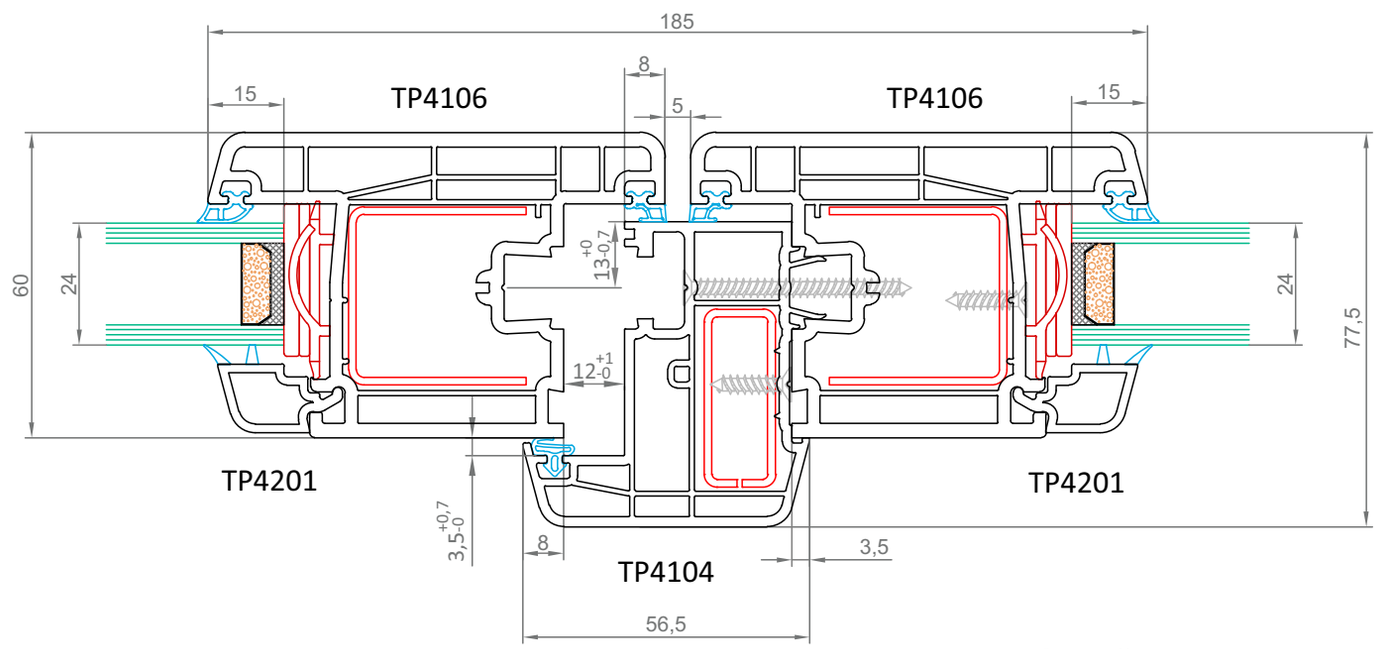

C. SECŢIUNI UȘI

Secțiune ușă pe latură cu balamale

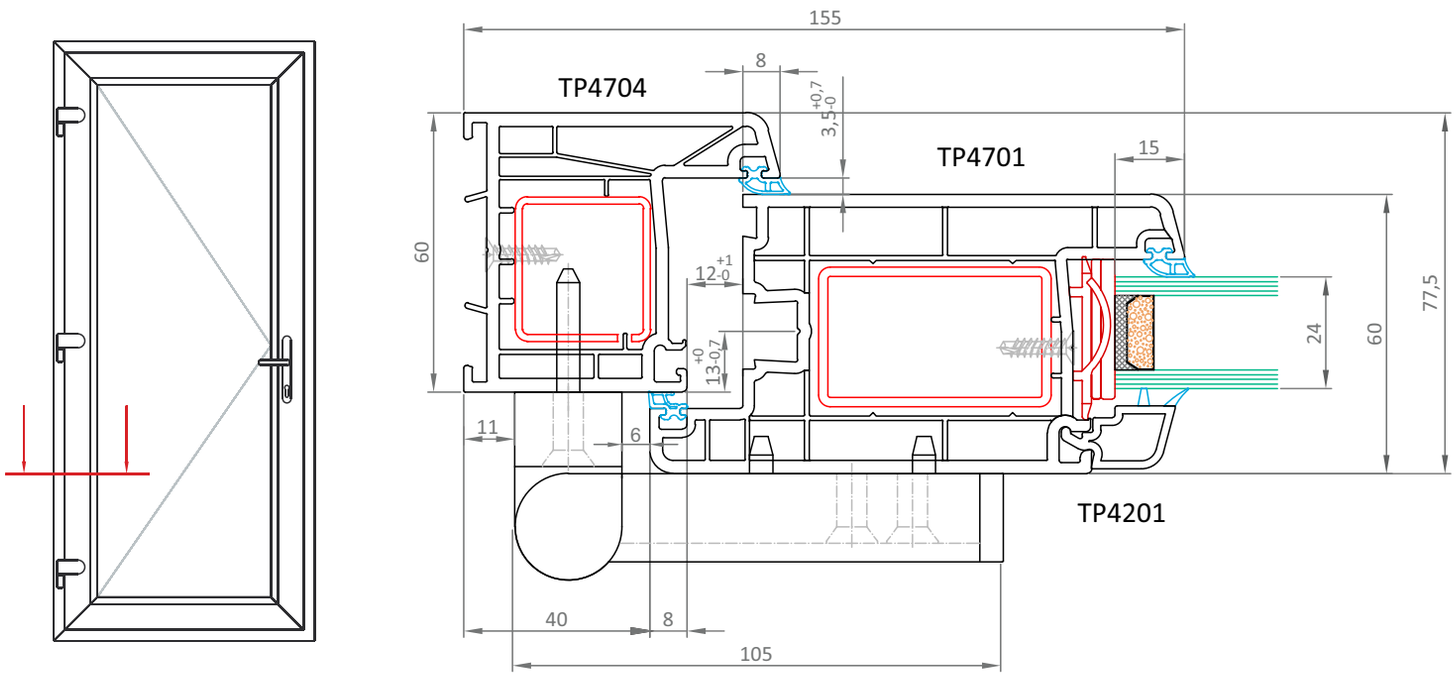

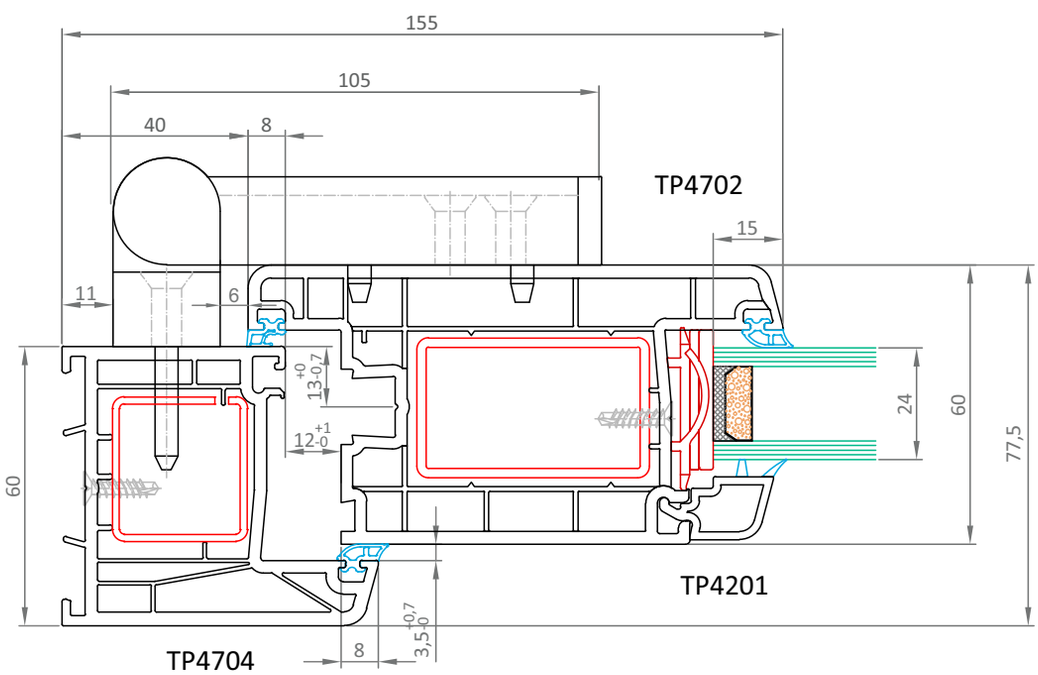

Secțiune ușă pe latură cu mecanism

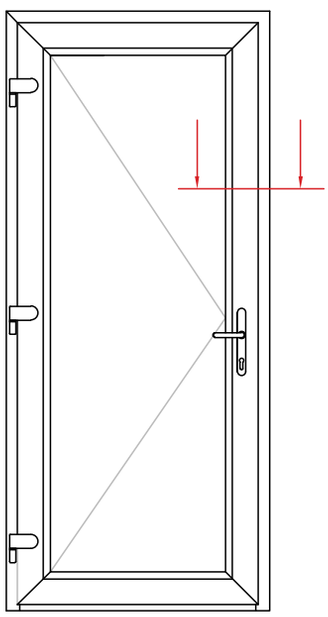

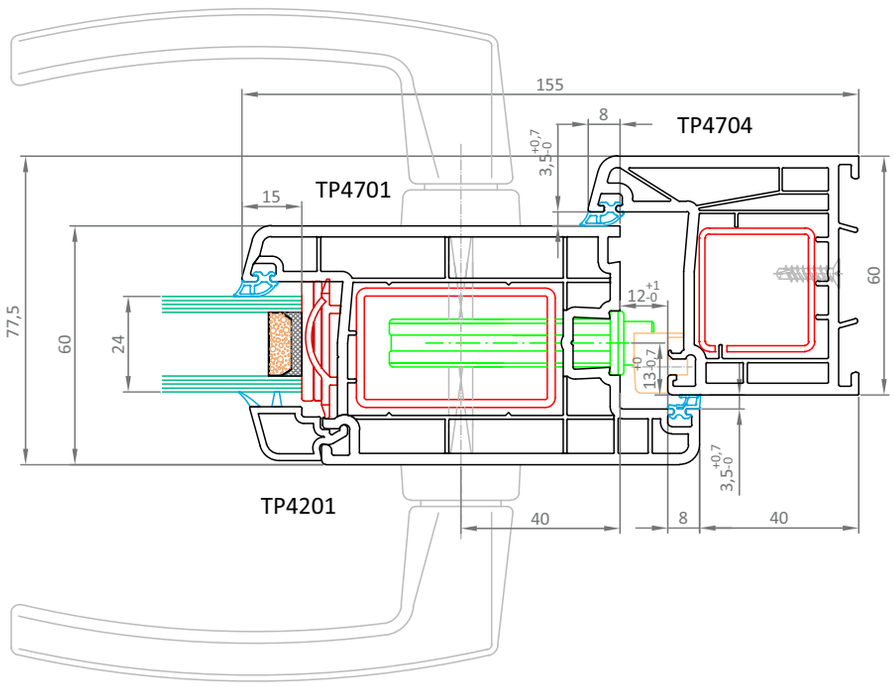

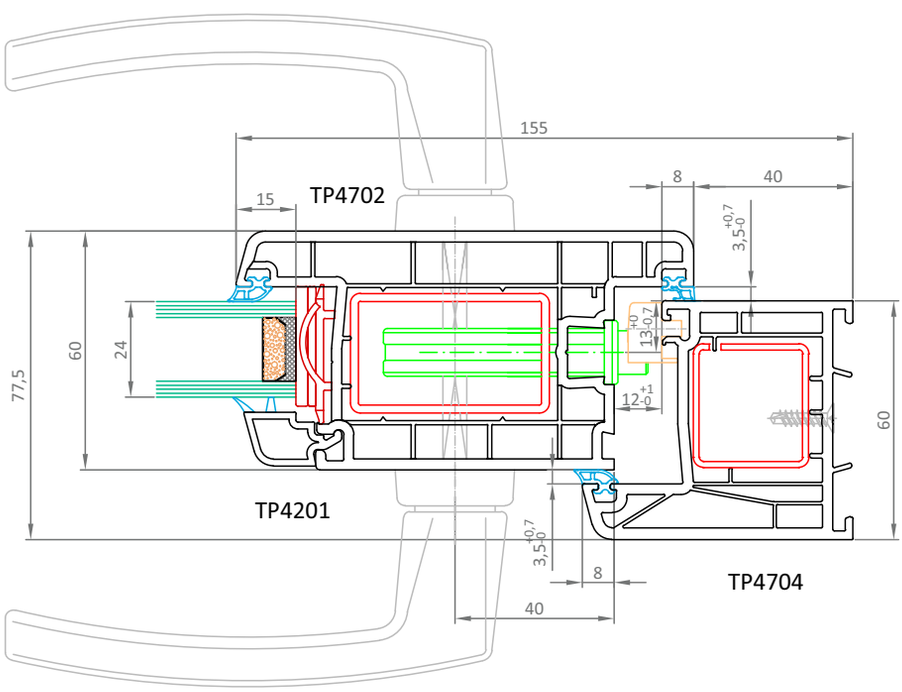

Secțiune pe latură inferioară cu prag aluminiu și lăcrimar

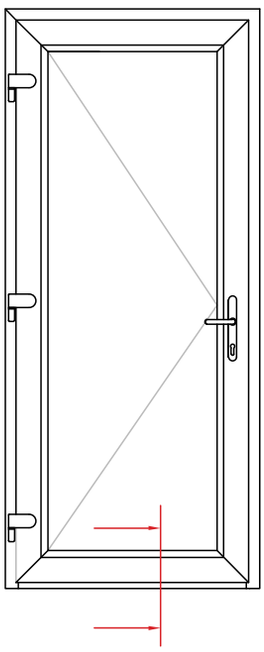

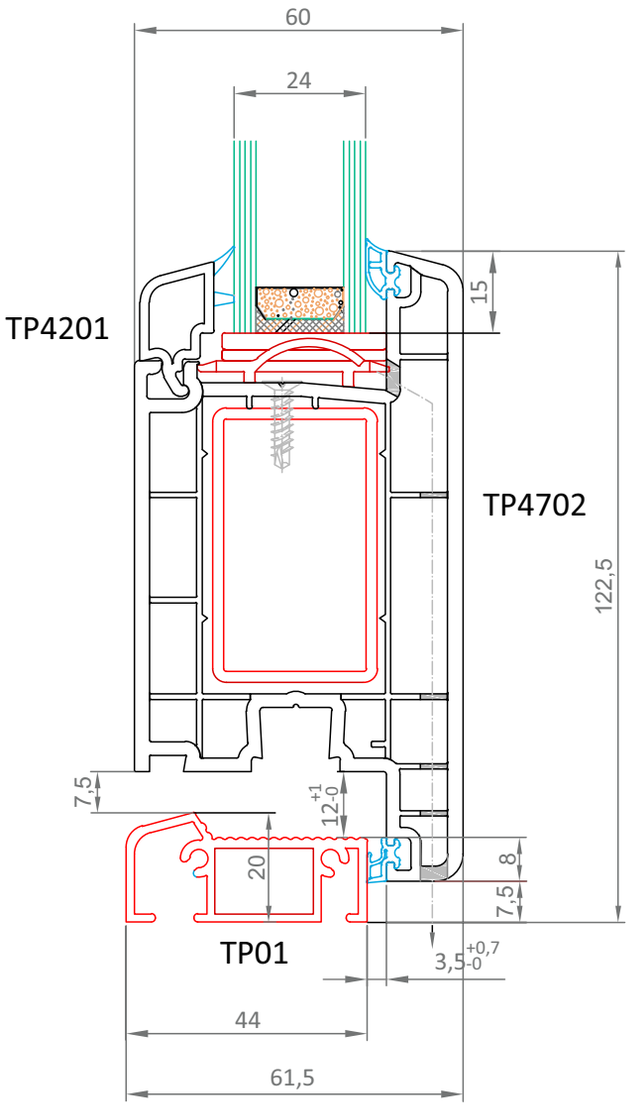

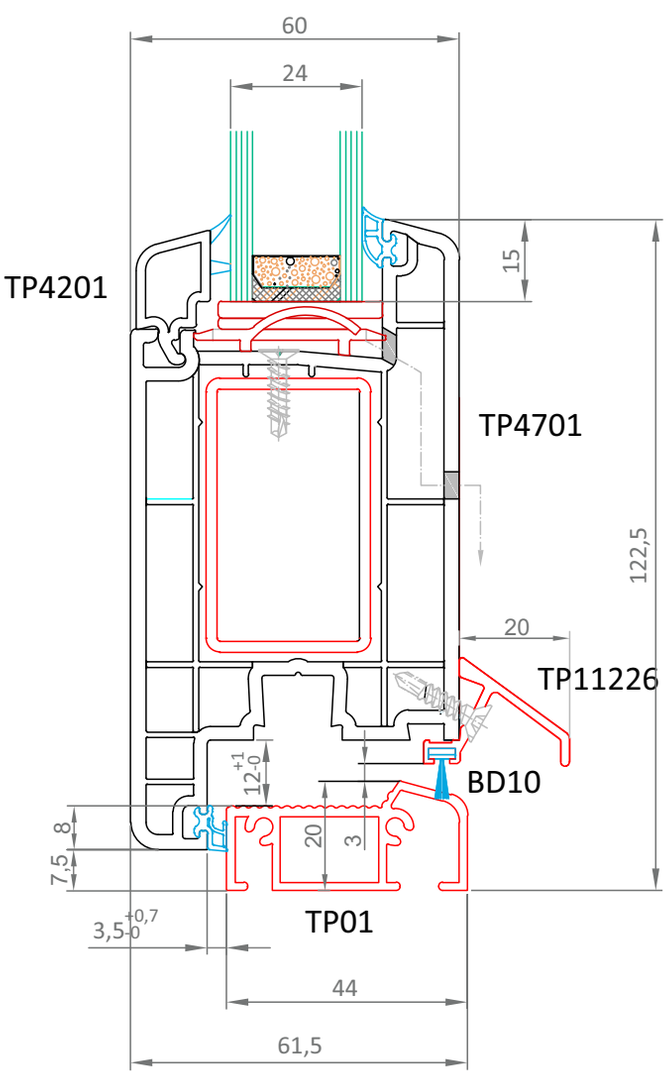

» Secțiune mediană cu bordură

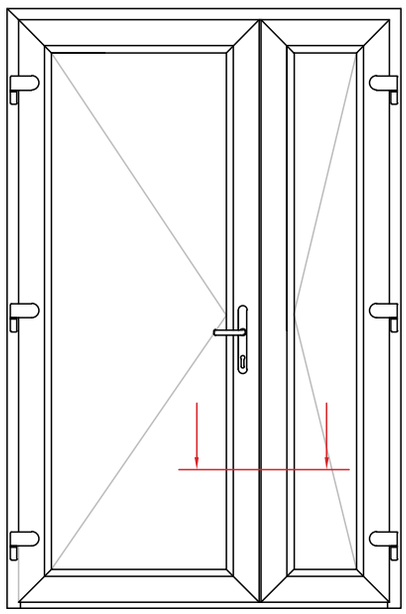

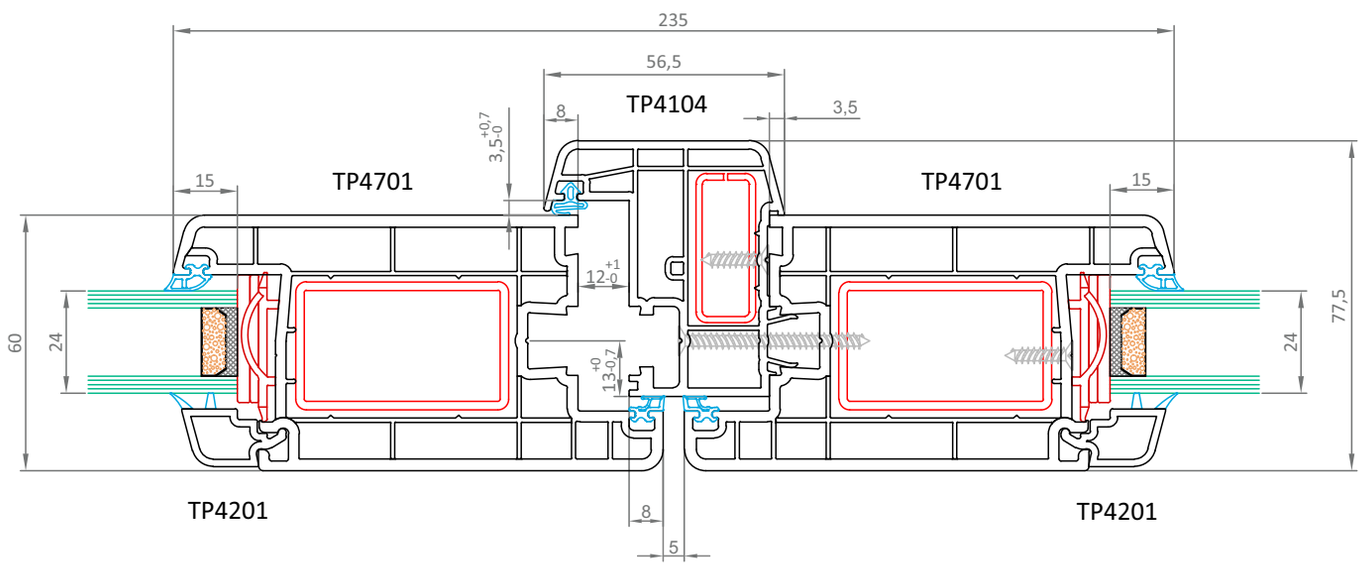

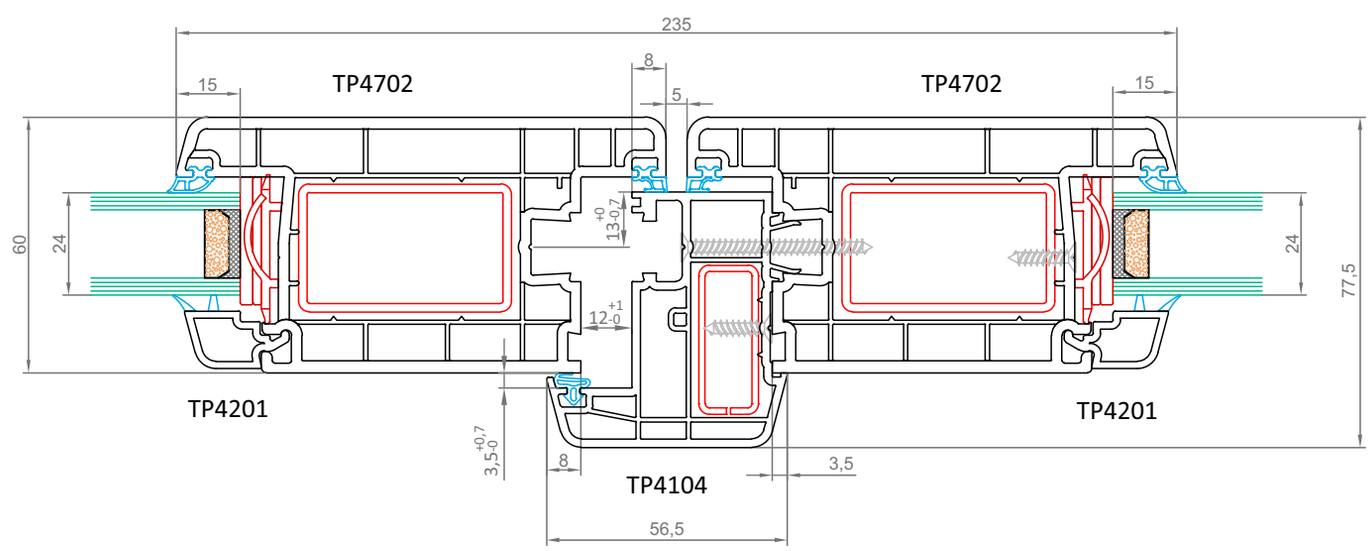

Cuplaje confecții cu 4 camere

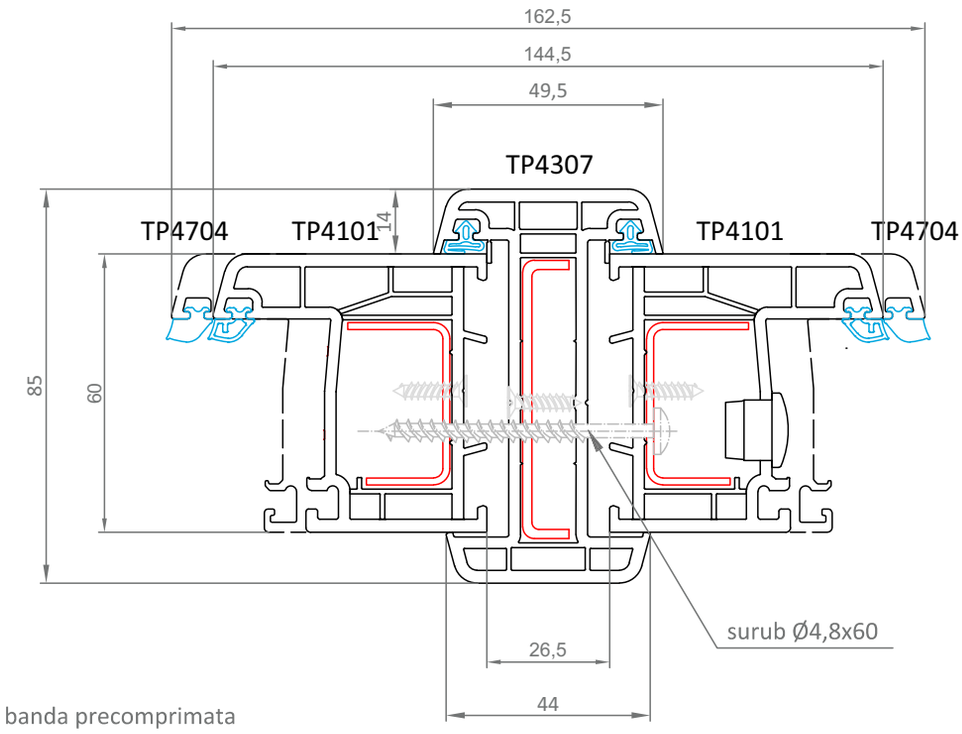

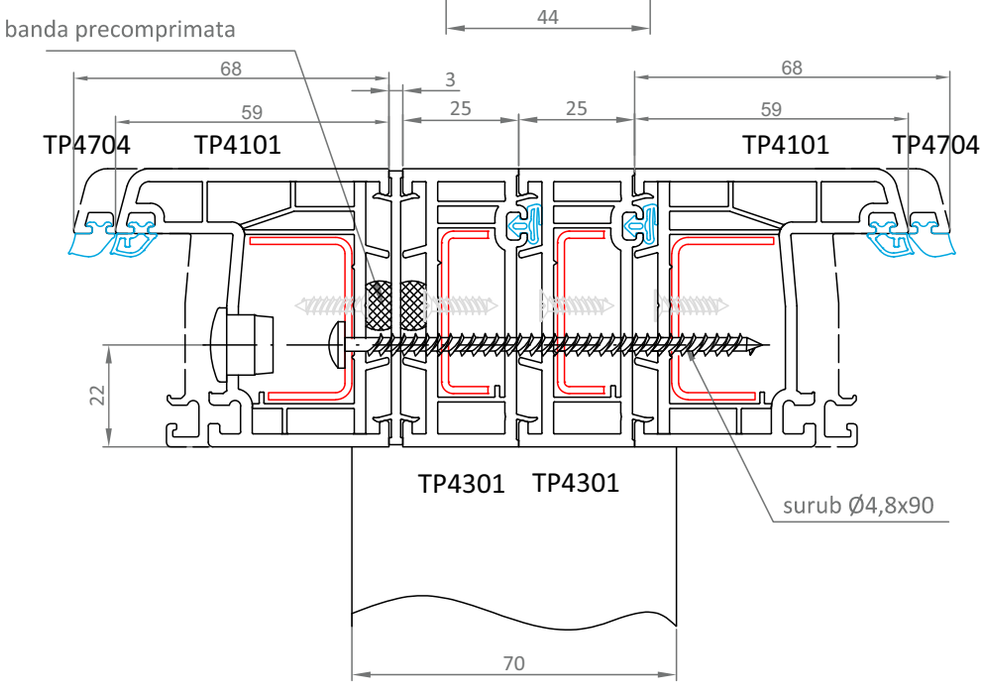

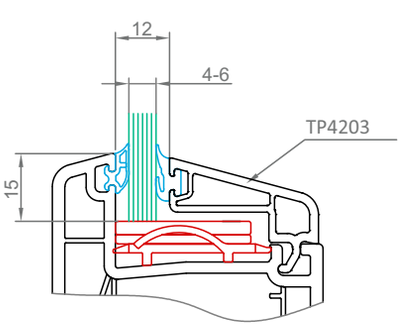

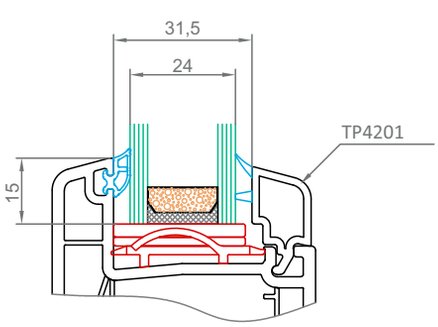

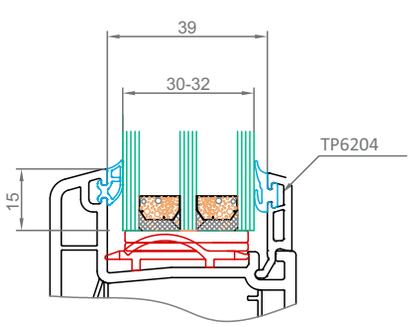

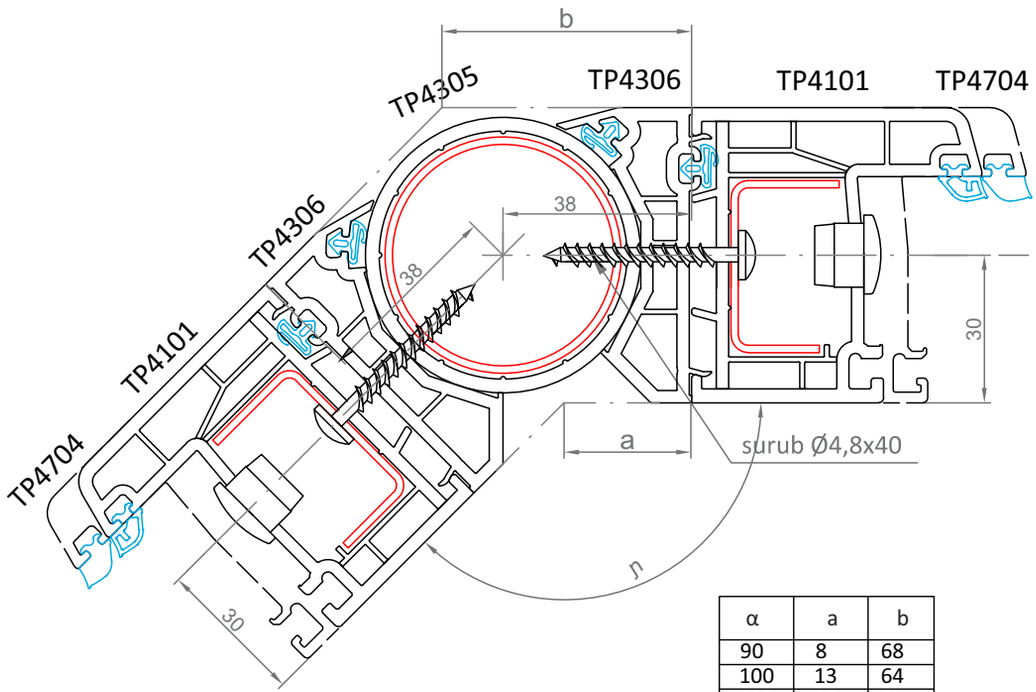

Colț exterior

α	a	b
90	8	68
100	13	64
110	17	59
120	21	56
130	24	52
140	27	49
150	30	46
160	33	44
170	36	41
180	38	38

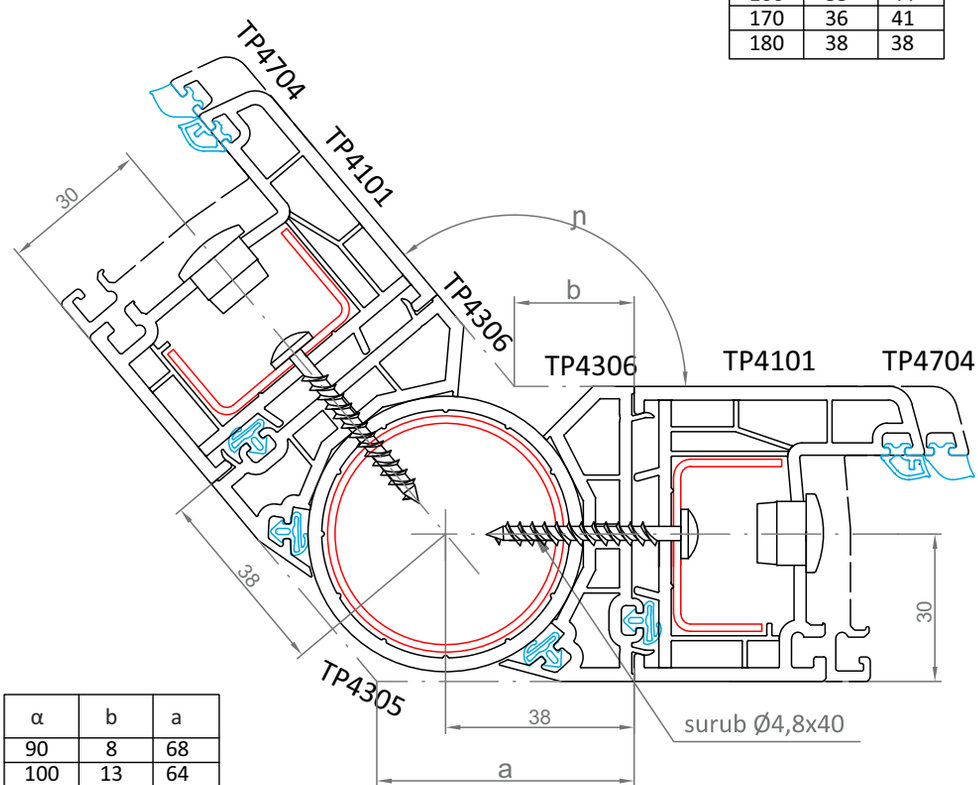

Colț interior

α	b	a
90	8	68
100	13	64
110	17	59
120	21	56
130	24	52
140	27	49
150	30	46
160	33	44
170	36	41
180	38	38

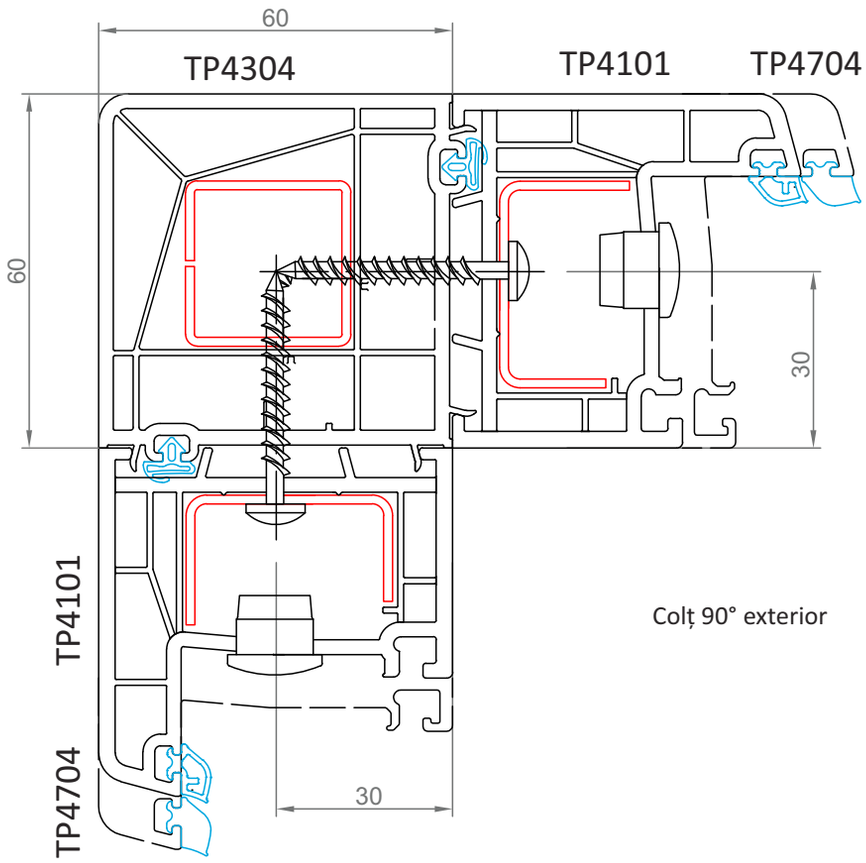

Colț 90° exterior

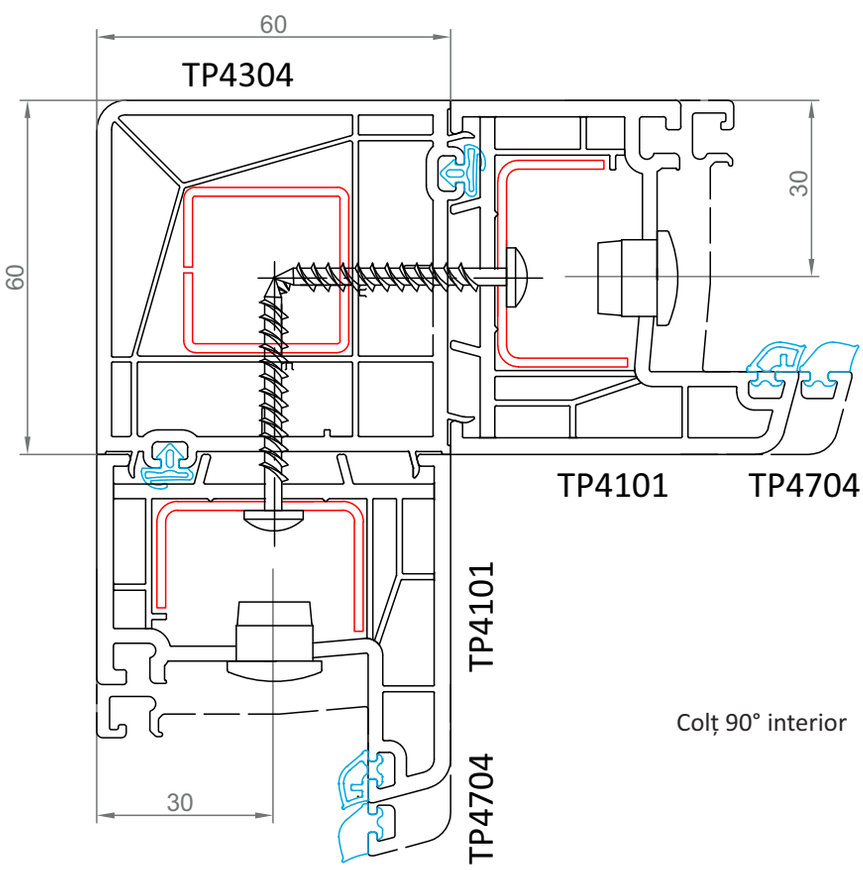

Colț 90° interior



» Asamblare montant-toc TP4000



» Asamblare montant-montant TP4000



» Asamblare cercevea-lăcrimar TP4000



» Asamblare cercevea-lăcrimar toc-prag TP4000



» Asamblare toc-prag Al TP4000

TeraPlast
Profile PVC
by Dynamic Selling Group
since 1896

SISTEM DE PROFILE PVC

cu 6 camere izolatoare

A. TP6000
Secţiune profile pentru fereastră

Caracteristici:
- profile PVC cu 6 camere izolatoare
- lățimea profilelor: 70mm
- armături din oțel zincat
- 2 ganituri de etanşare
- grosime vitrare: 4 mm, 24 mm, 32 mm, 42 mm

Avantaje:
- design modern - fețe rotunjite
- etanşeitate ridicată la umezeală şi praf
- protecție fonică şi tremică bună
- coeficient de izolație termică: Uf = 1,4 W/m²k
- coeficient de izolație fonică: Rw = 34(-2,-6)dB

1 - geam termiozolant
2 - garnitură pentru sticlă
3 - grup de cale
4 - profil cercevea
5 - garnitură
6 - profil toc
7 - armătură metalică
8 - cuplaj perete
9 - pervaz PVC
10 - baghetă pentru sticlă
11 - armătură metalică
12 - garnitură
13 - glaf PVC

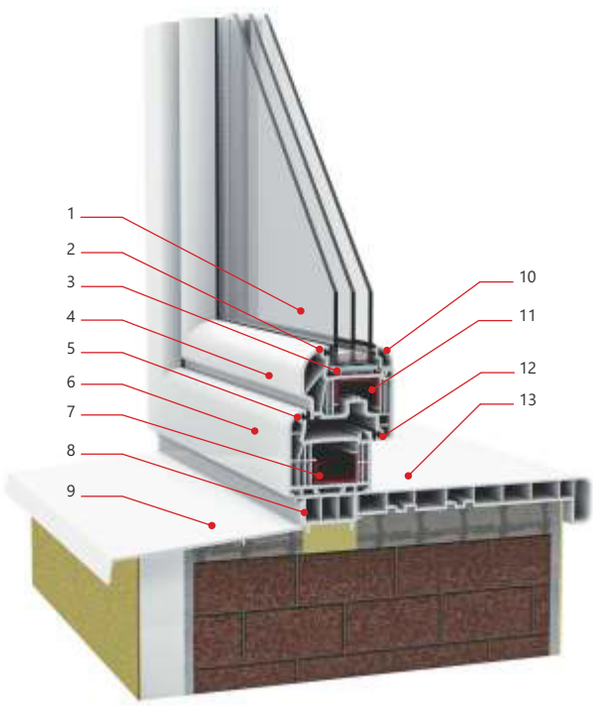

B. TP6000
Secţiune profile pentru uşă

1 - panel
2 - garnitură
3 - profil cercevea
4 - armătură metalică
5 - garnitură
6 - armătură metalică
7 - profil toc
8 - grup de cale
9 - baghetă
10 - garnitură

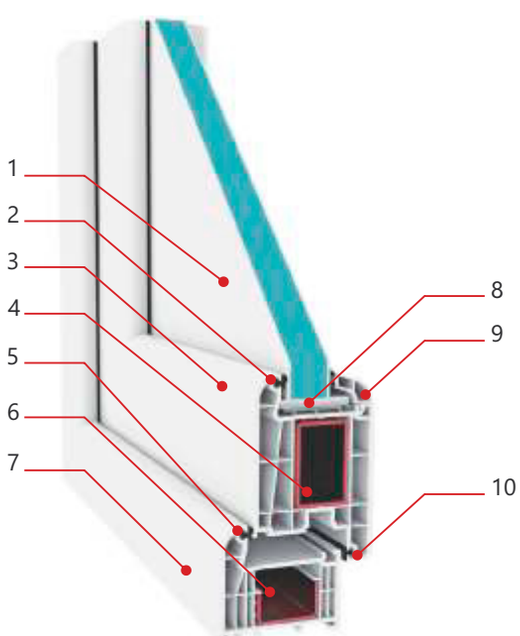

Gama de culori standard

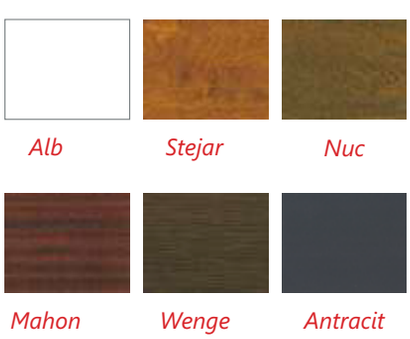

Alb | Stejar | Nuc

Mahon | Wenge | Antracit

Profile PVC cu 6 camere izolatoare pentru ferestre şi uşi

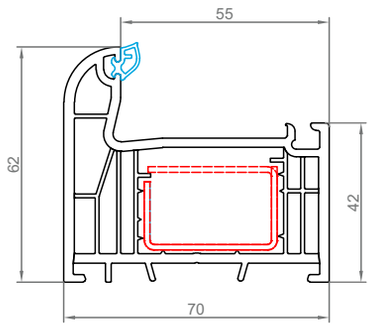

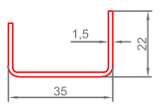

R3522/15

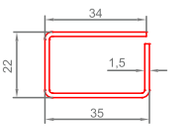

R3422/15

» Toc fereastră TP6101

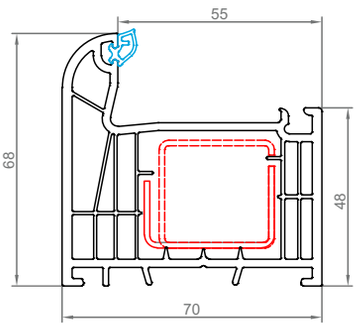

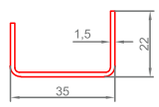

R3522/15

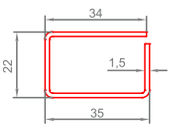

R03129/15

» Toc uşă TP6704

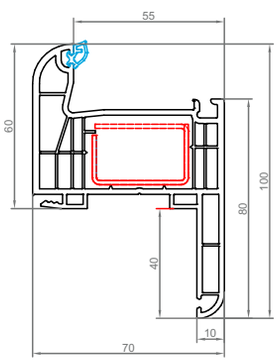

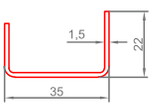

R3522/15

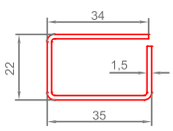

R03422/15

» Toc de renovare TP6705

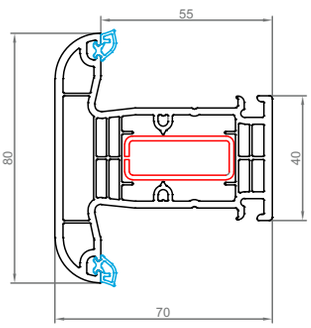

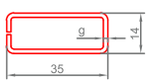

R505/12
R505/15

» Montant TP6103

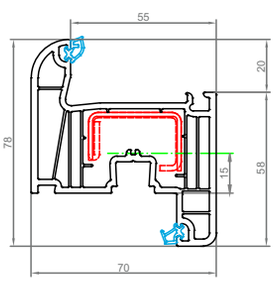

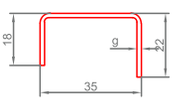

R3522/15
R3522/20

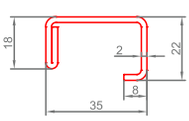

R35228/20

» Cercevea TP6102

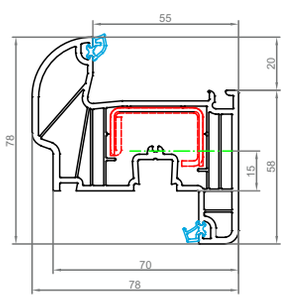

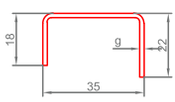

R3522/15
R3522/20

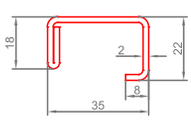

R35228/20

» Cercevea design TP6107

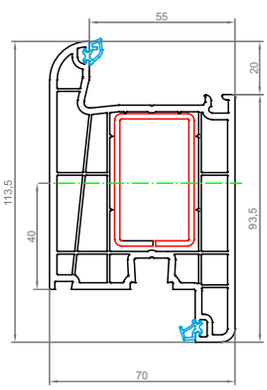

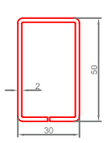

RO3050/20

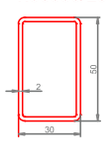

RT3050/20

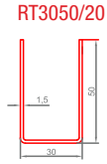

RU3050/15

» Cercevea uşă DI TP6701

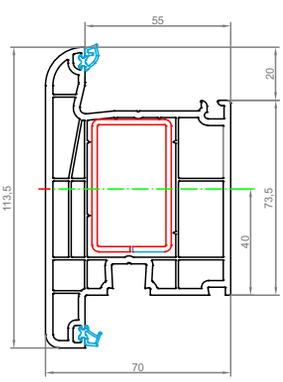

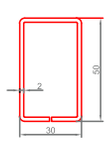

RO3050/20

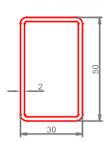

RT3050/20

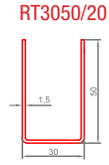

RU3050/15

» Cercevea uşă DE TP6702

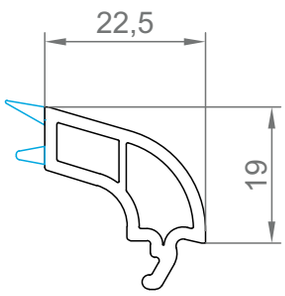

» Baghetă 24mm TP6202

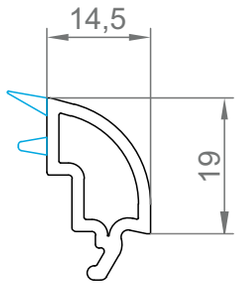

» Baghetă 32mm TP6201

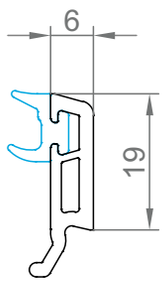

» Baghetă 39-41mm TP6204

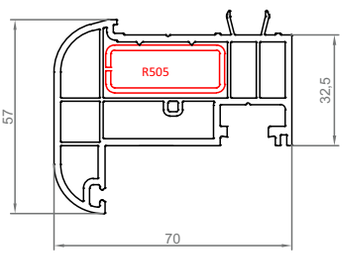

» Bordură TP6104

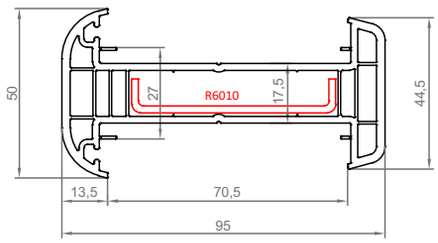

» Profil dilatare TP6307

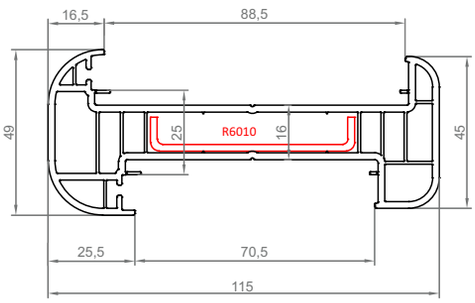

» Profil reducție 88/70 TP7303

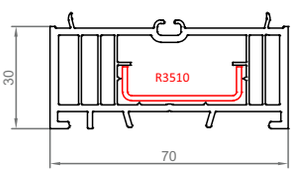

» Profil adăugare 30 mm TP6301

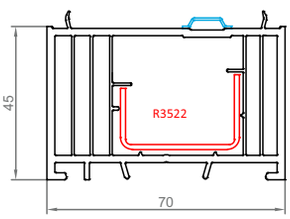

» Profil adăugare 45mm TP6308

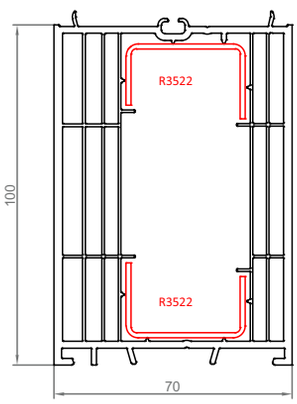

» Profil adăugare 100mm TP 6302

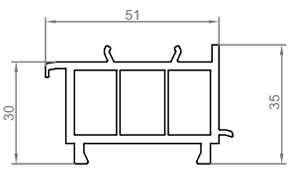

» Cuplaj perete 35mm TP5310

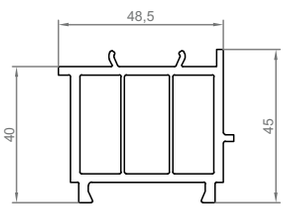

» Cuplaj perete 45mm TP5301

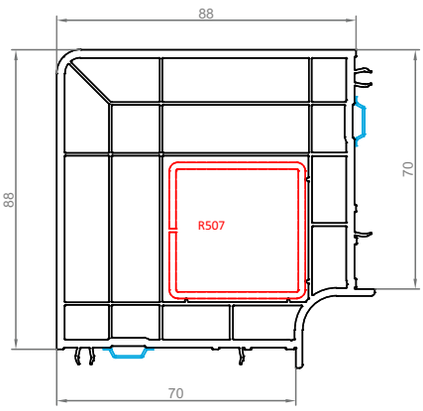

» Cuplaj 90° TP6304

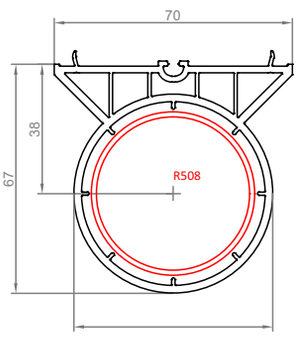

» Cuplaj tubular TP6305

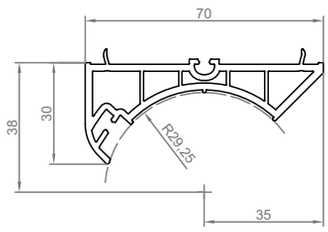

» Profil cuplare TP6306

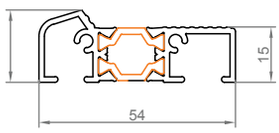

» Prag AL cu B.T. TP6510

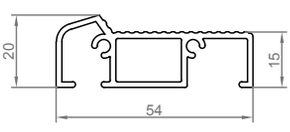

» Prag AL TP6511



» Cuplaj H TP6303

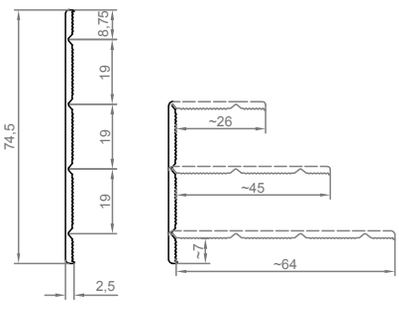

» Profil mascare TP5405

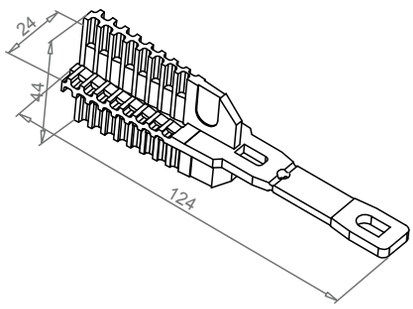

» Pană piesă rigidizare TP4619

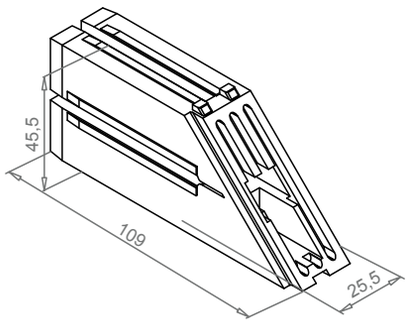

» Piesă rigidizare TP4620

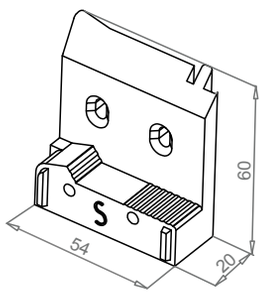

» Conector prag Al TP6601

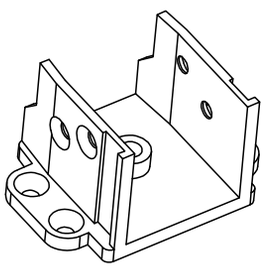

» Conector TP0660

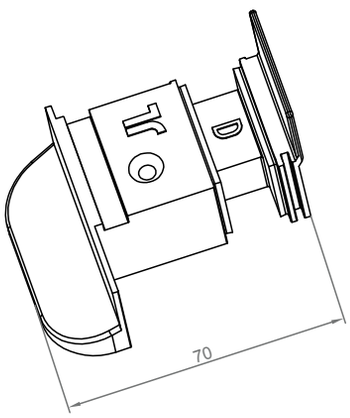

» Capac bordură TP6605 SD

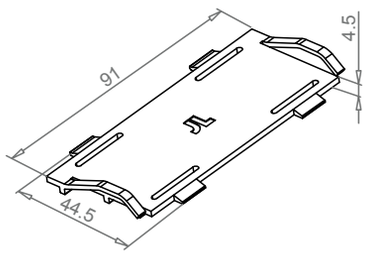

» Cală cu pinten TP6602

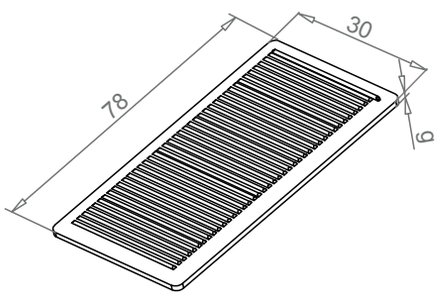

» Cală plană 1 mm
Cală plană 2 mm
Cală plană 3 mm

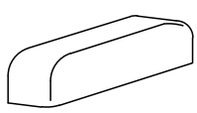

» Piesă acoperire dren albă
Piesă acoperire dren maro

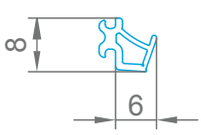

» Garnitură coextrudată
G42TPE

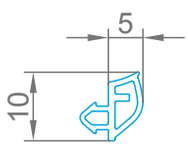

» Garnitură reparație
G41.1TPE

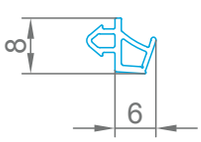

» Garnitură reparație
G42.1TPE

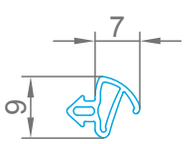

» Garnitură G2 EPDM

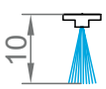

» Perie BD10

TeraPlast
Profile PVC
by Dynamic Selling Group
since 1896

Tipuri de armături metalice

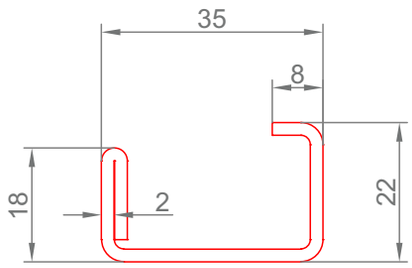

R35228/20

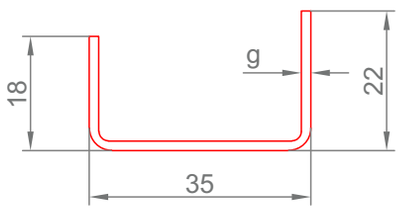

R3522/15
R3522/20

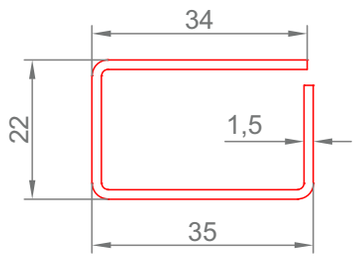

RO3422/15

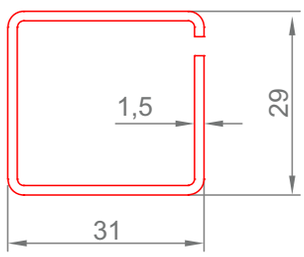

RO3129 /15

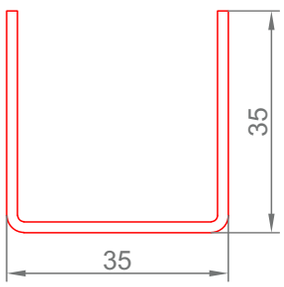

R3535/17
R3535/20
R3535/25

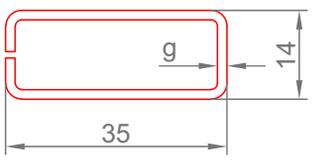

R505/12
R505/15

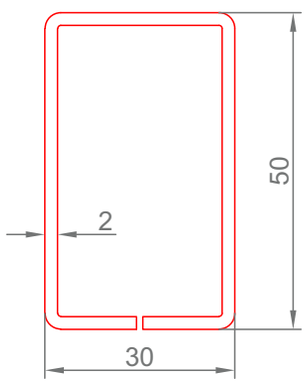

RO3050/15
RO3050/20

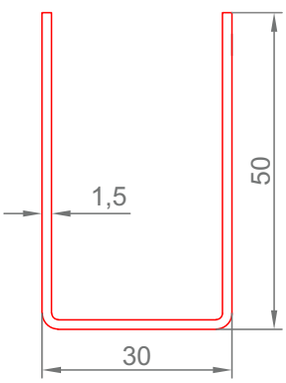

RU3050/15

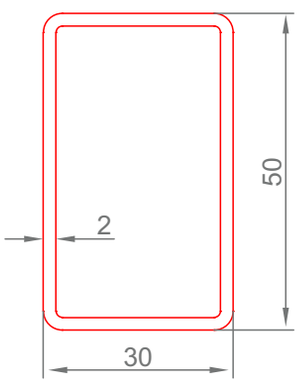

RT3050/20

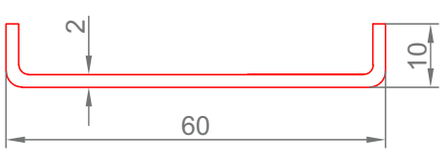

R6010/15

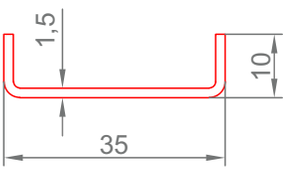

R3510/15

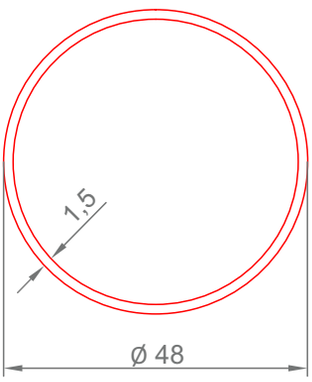

R508/15

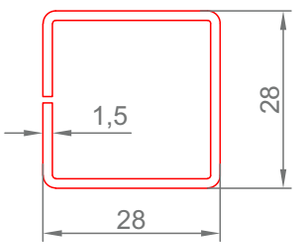

R2828/15

Secțiuni ferestre şi uşi 6 camere izolatoare

A. SECŢIUNI FERESTRE

» Secțiune pe latură cu balamale

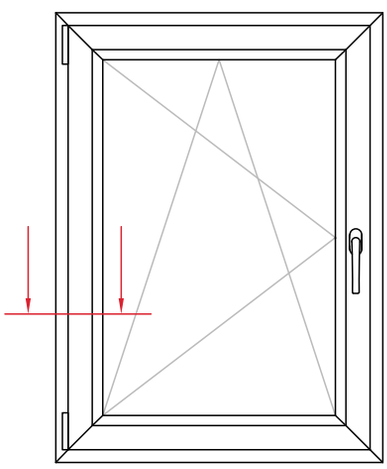

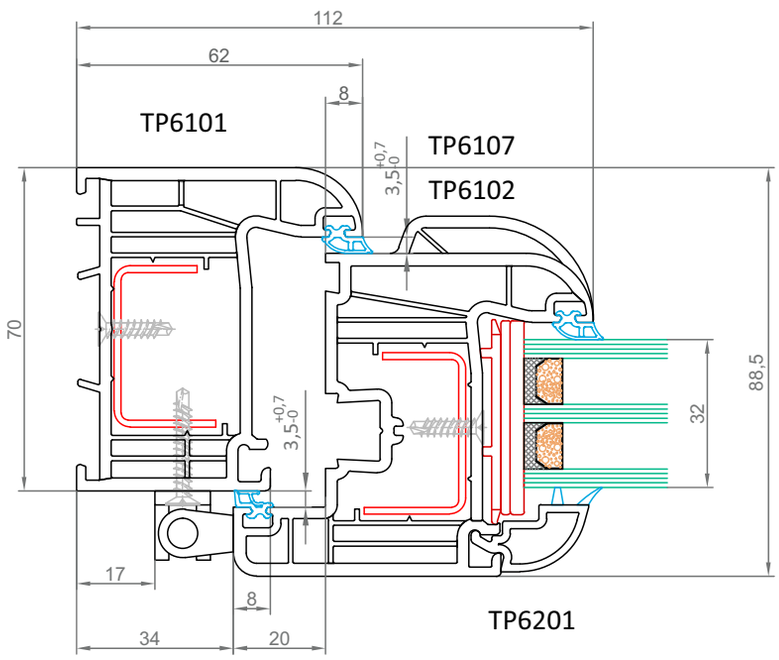

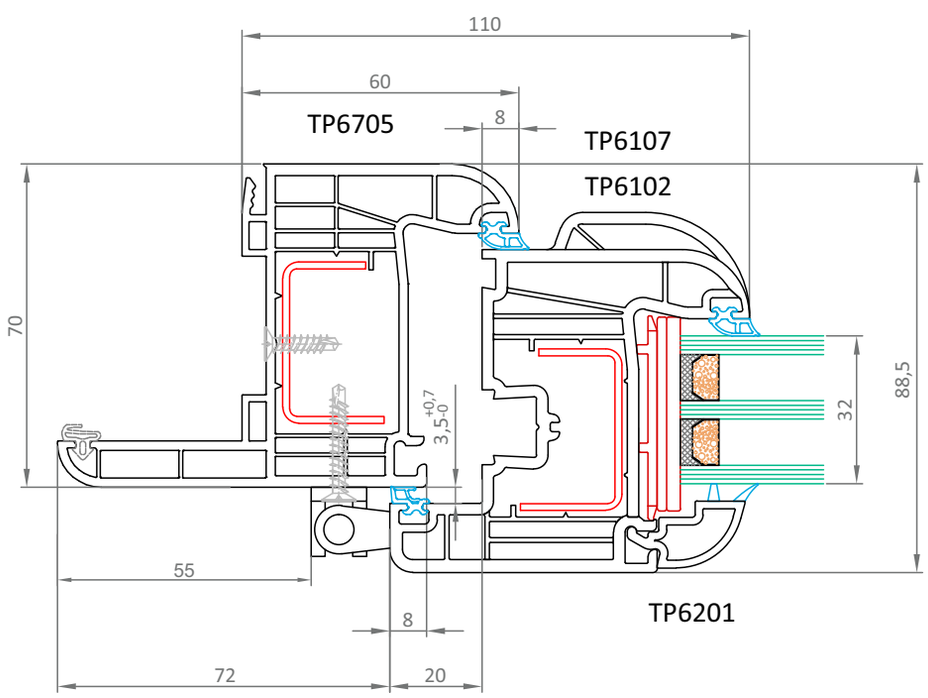

Secțiune pe latură cu mecanism

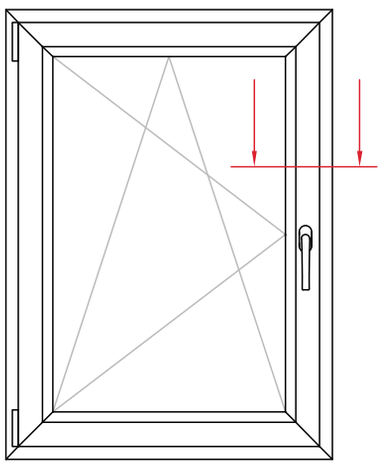

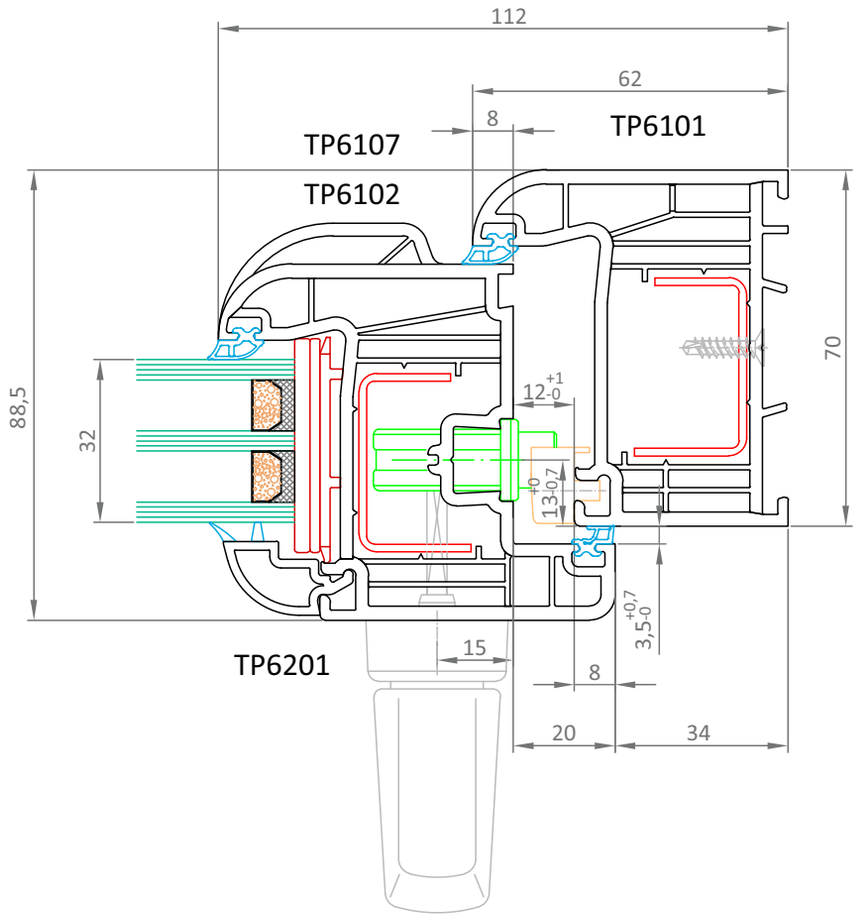

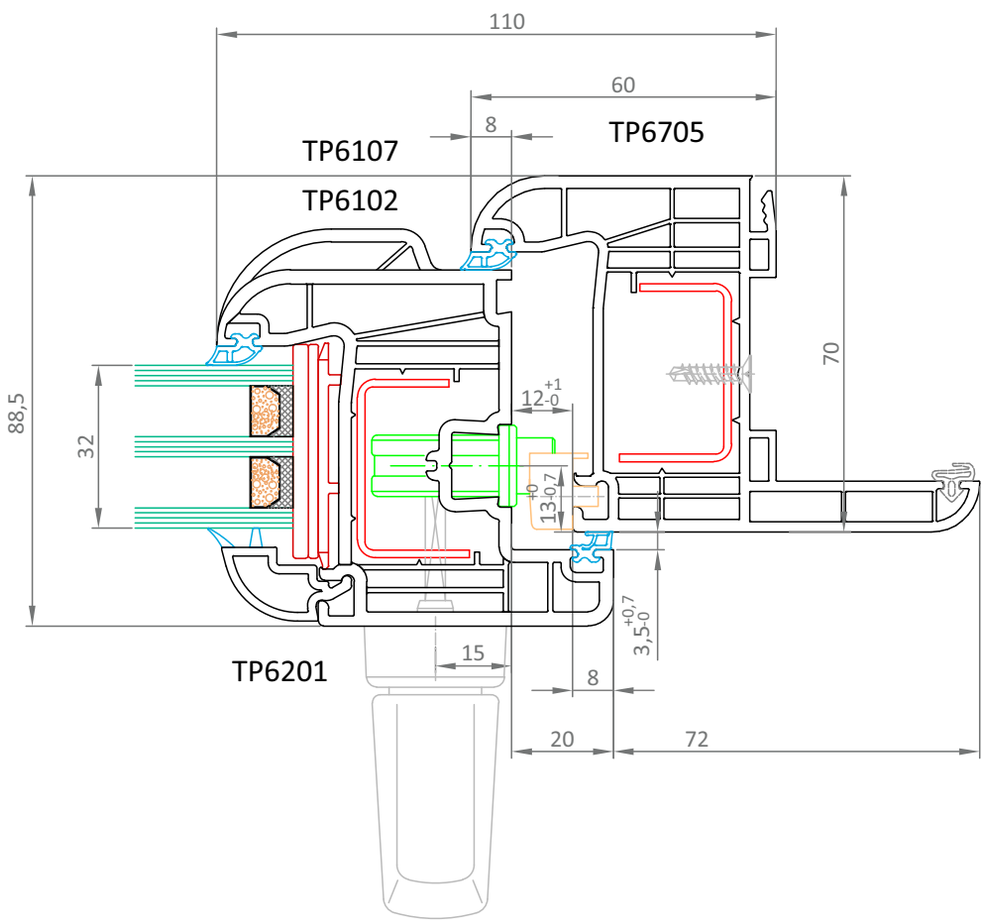

Secțiune pe latură inferioară

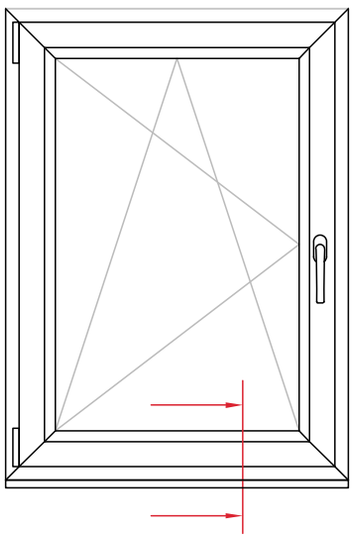

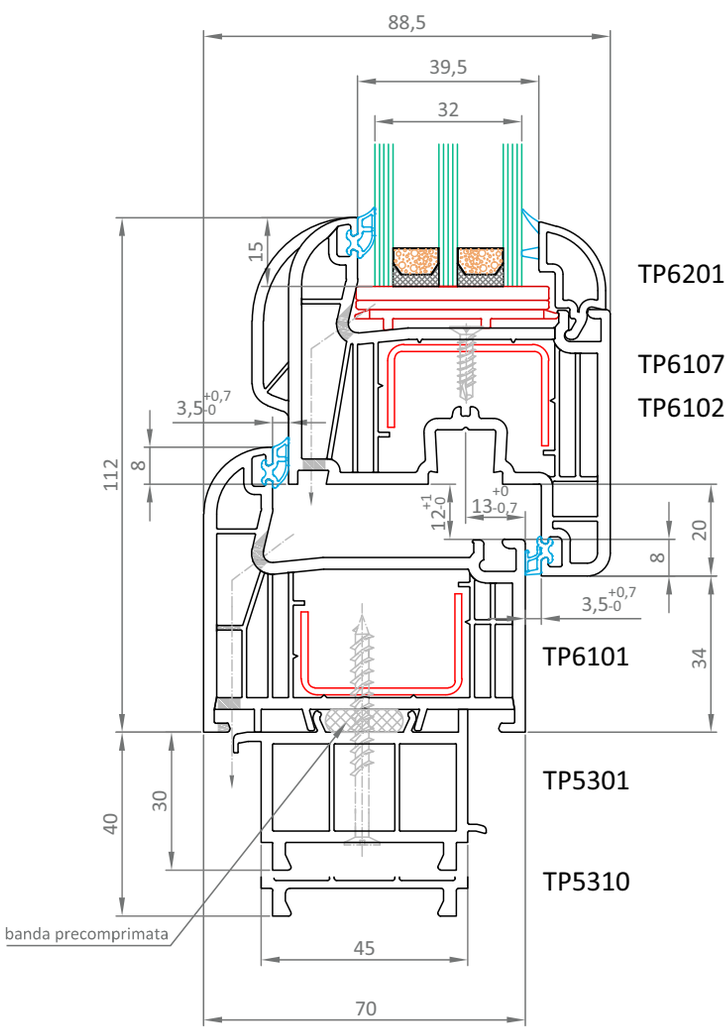

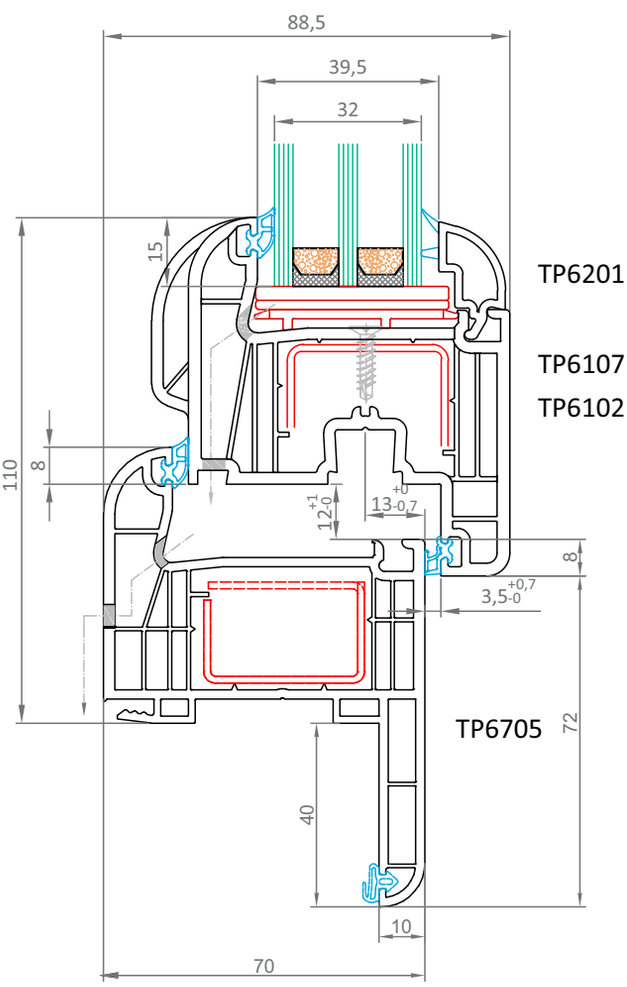

Secțiune canat fix cu canat mobil

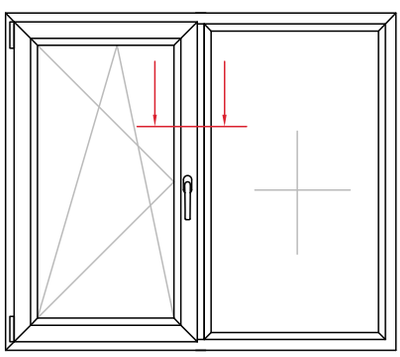

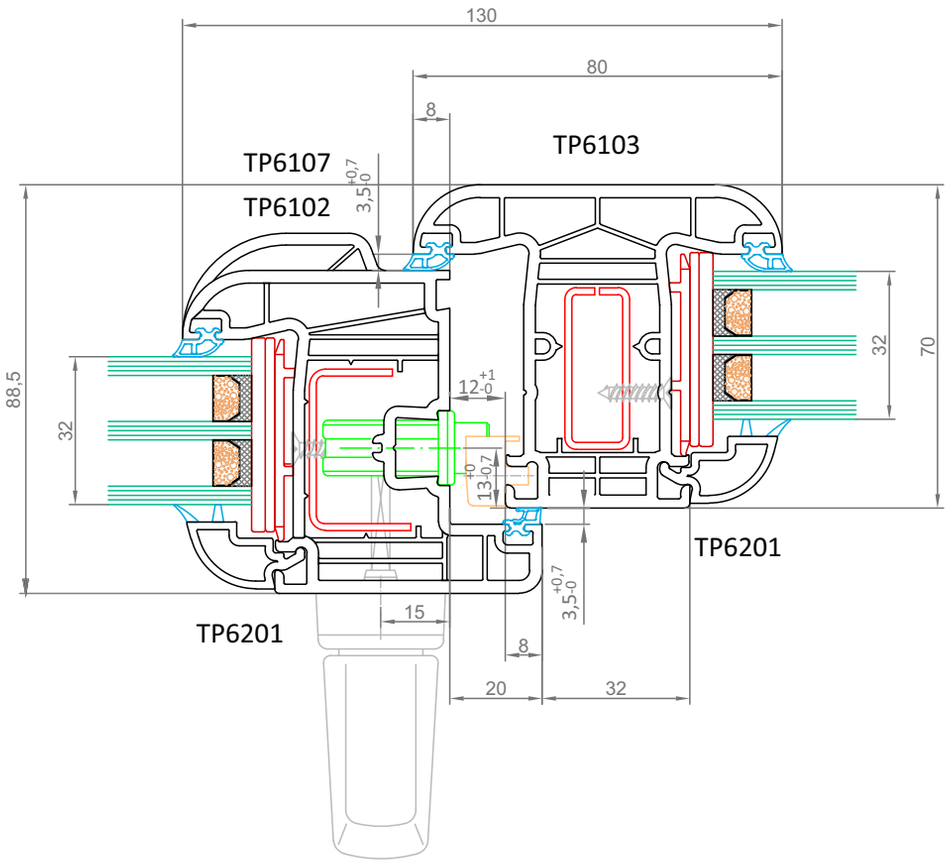

Secțiune pe latură inferioară canat fix

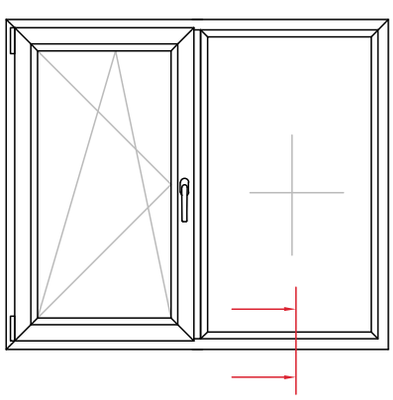

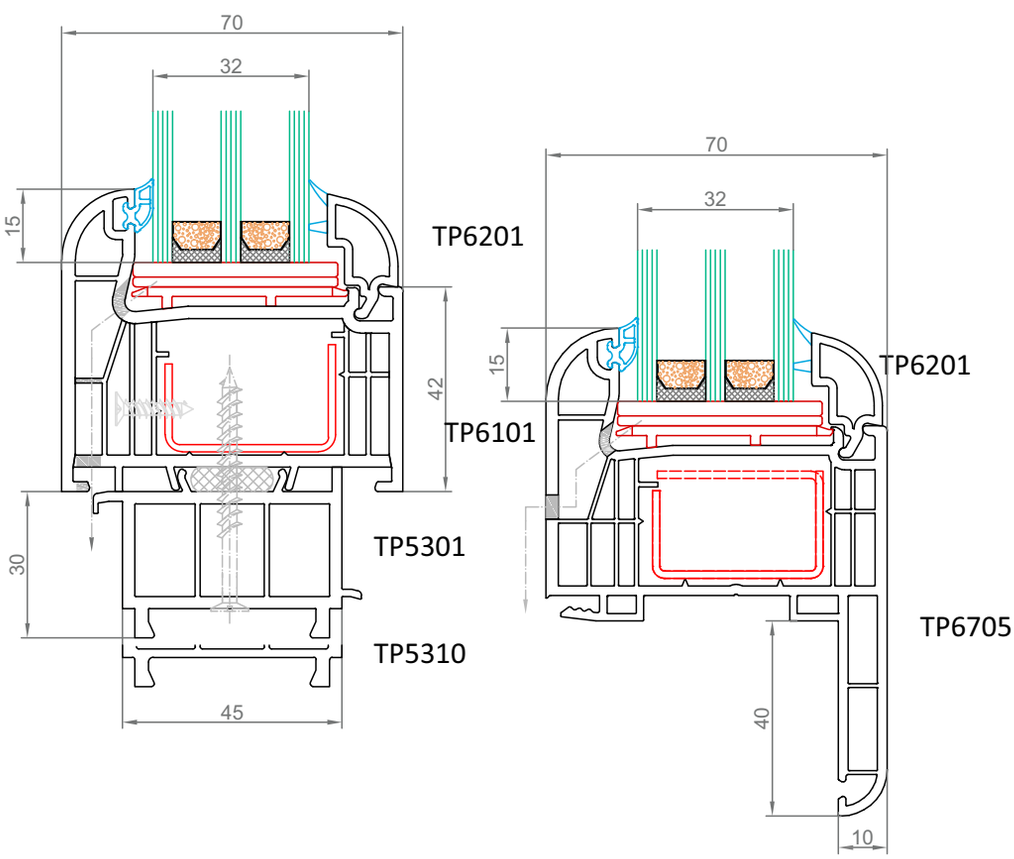

» Secțiune mediană cu bordură

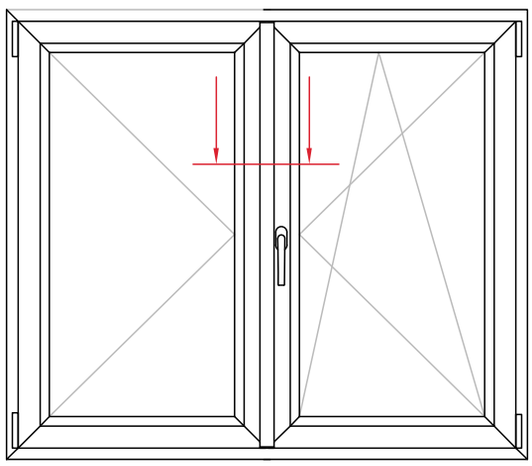

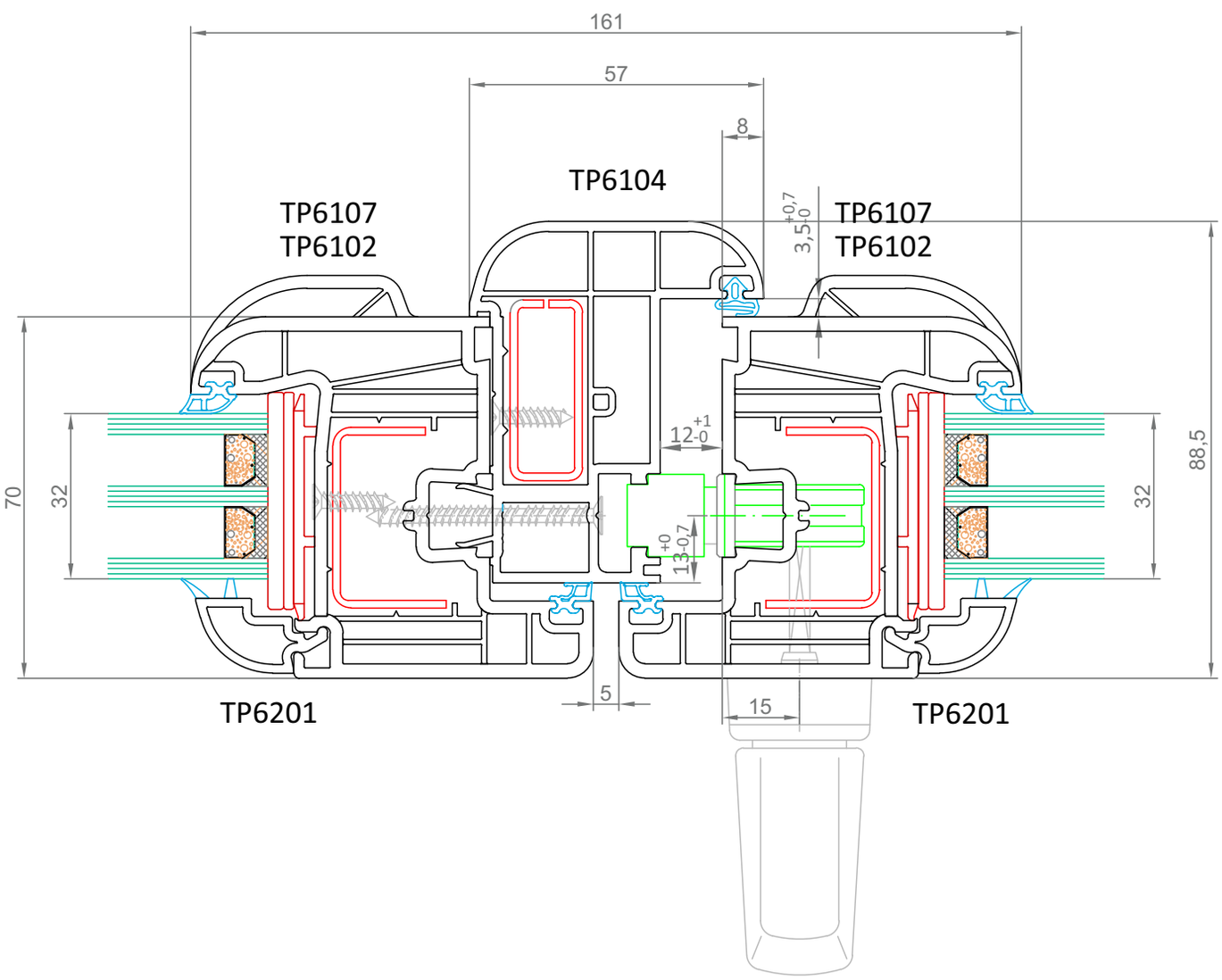

Secțiune mediană cu montant

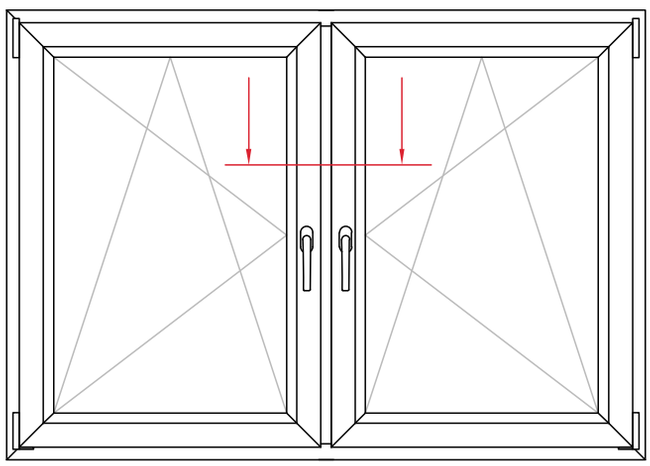

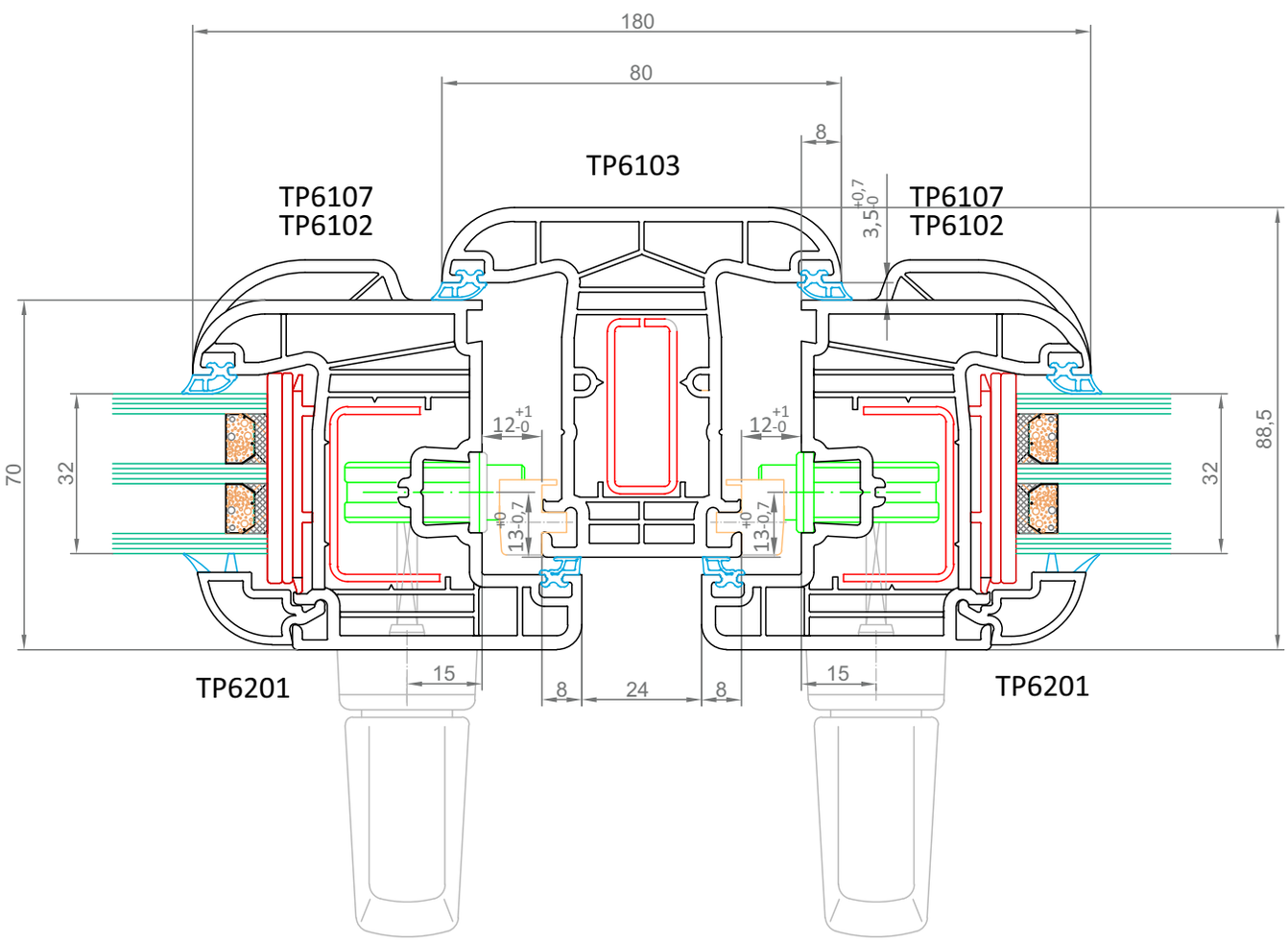

B. SECŢIUNI UȘI

Secțiune ușă pe latură cu mecanism

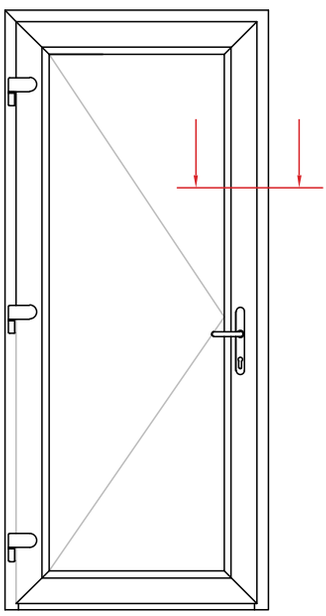

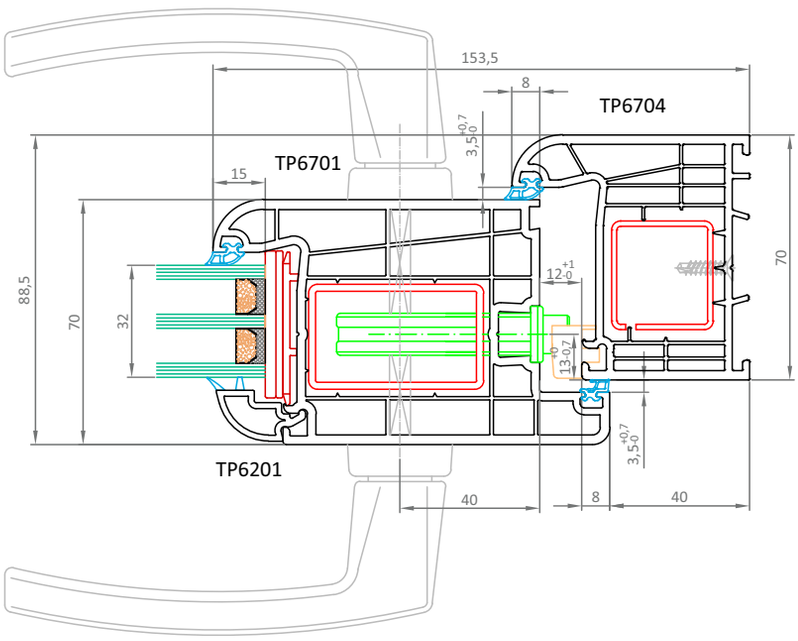

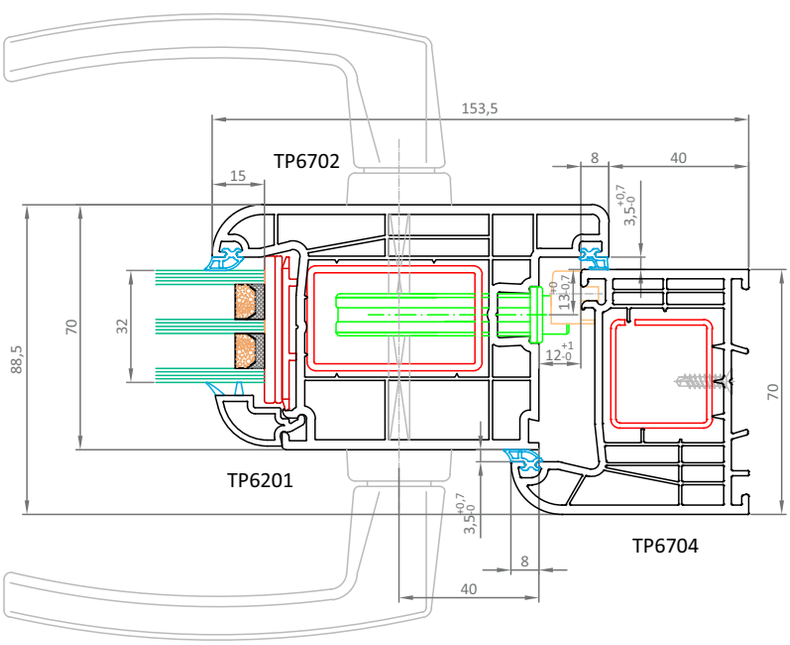

Secțiune ușă pe latură cu balamale

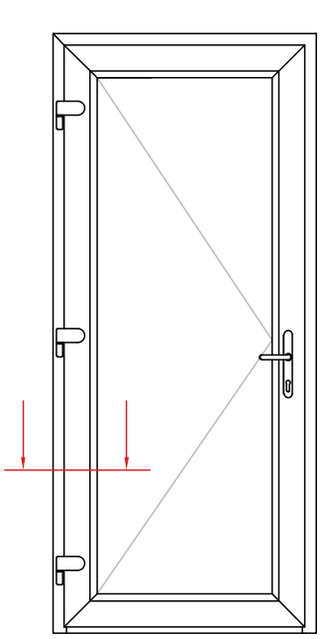

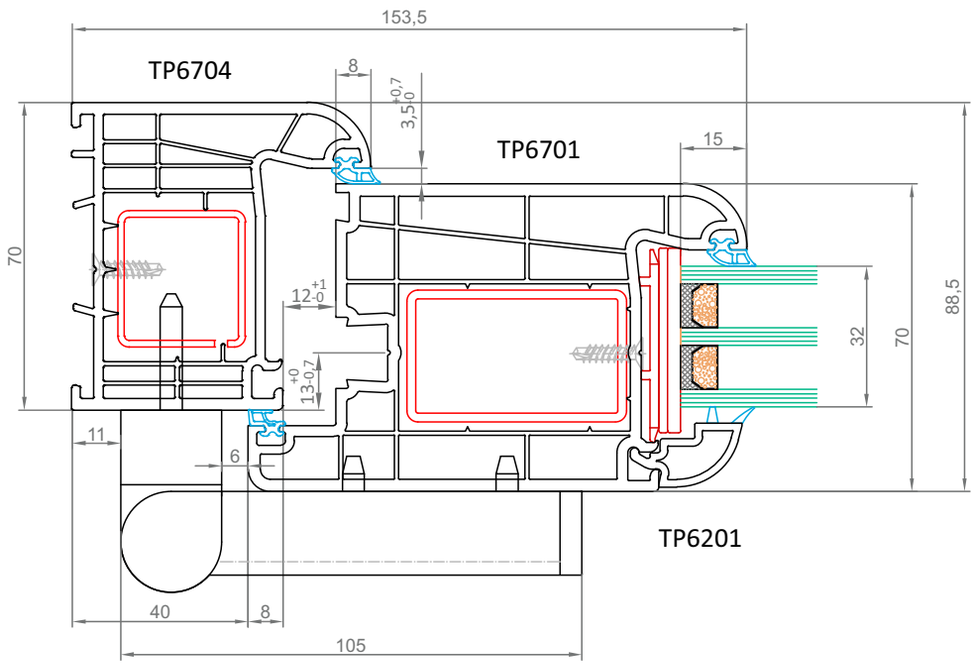

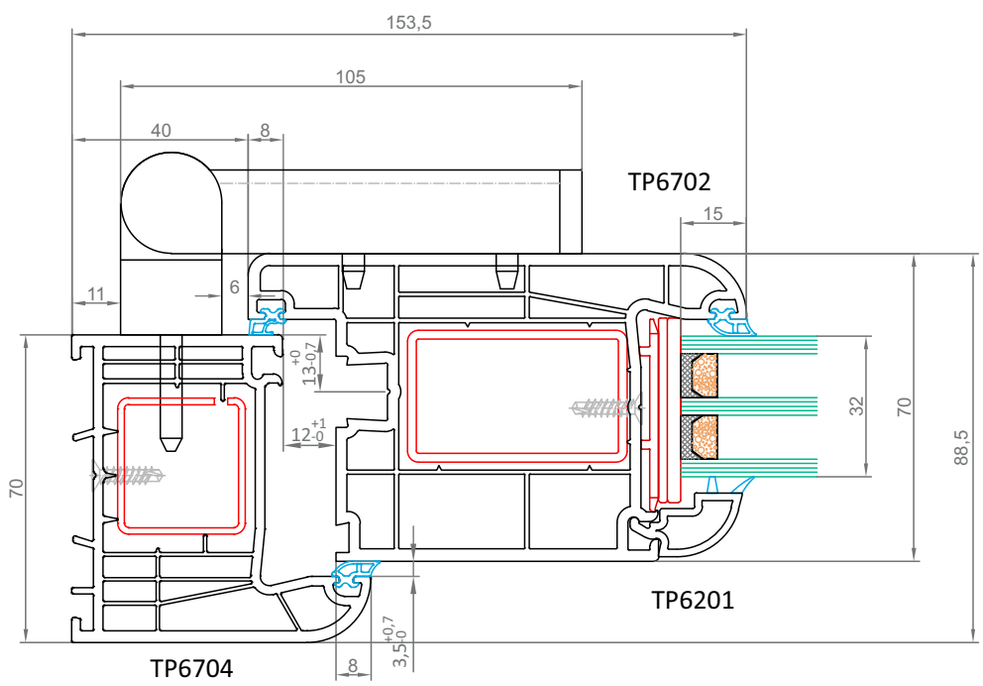

» Secțiune pe latură inferioară cu prag aluminiu și lăcrimar

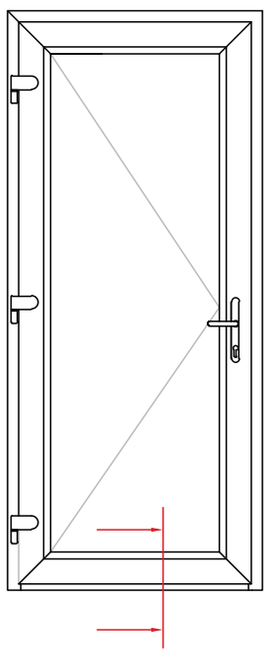

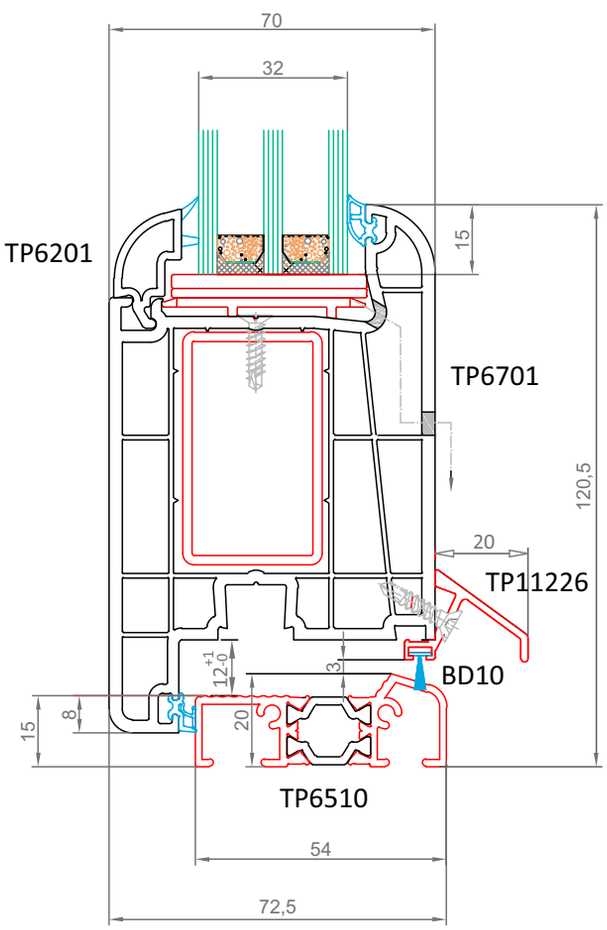

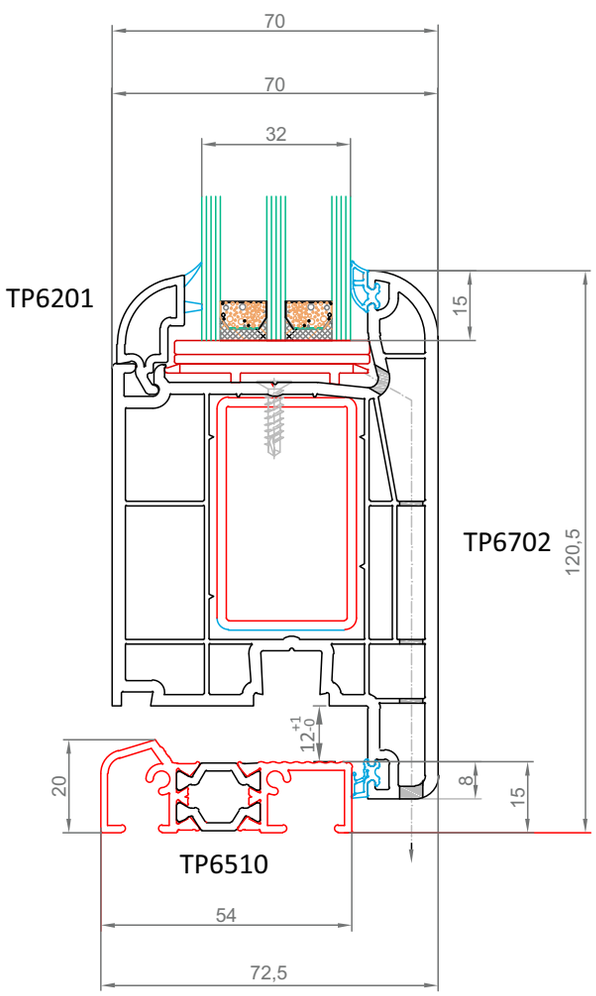

Secțiune ușă pe latură mediană cu bordură

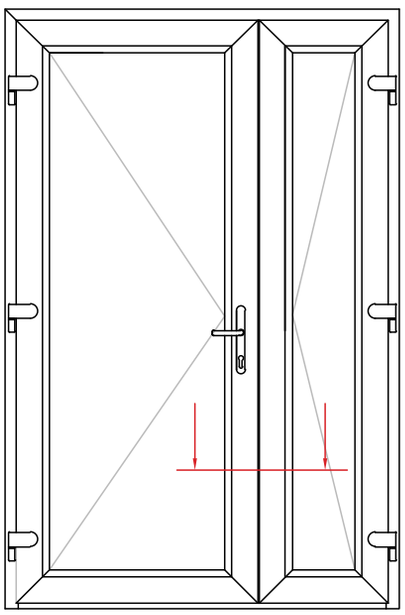

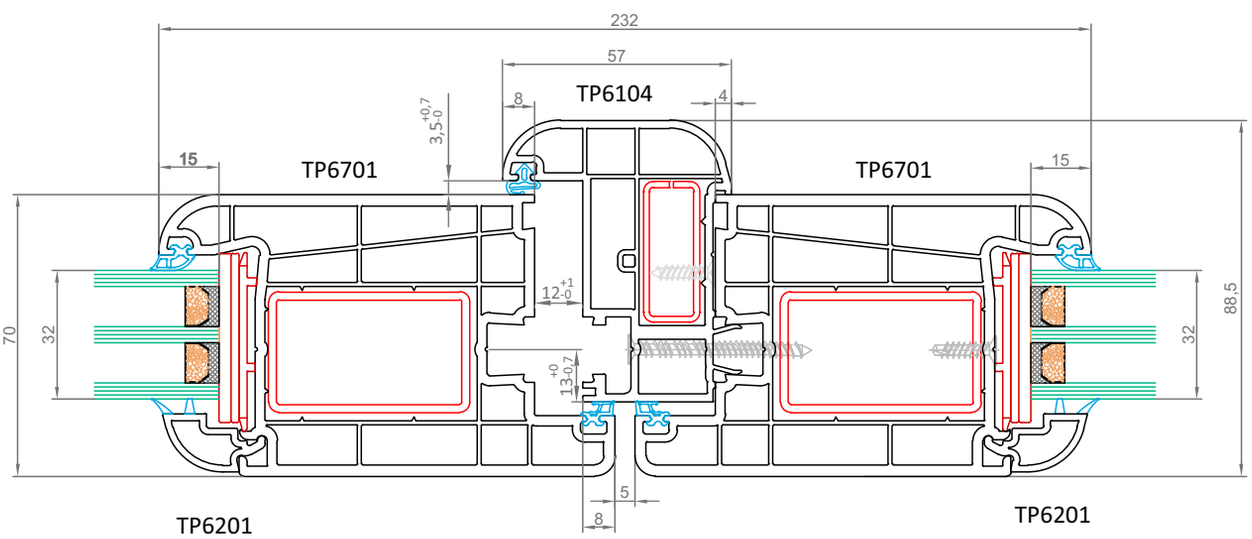

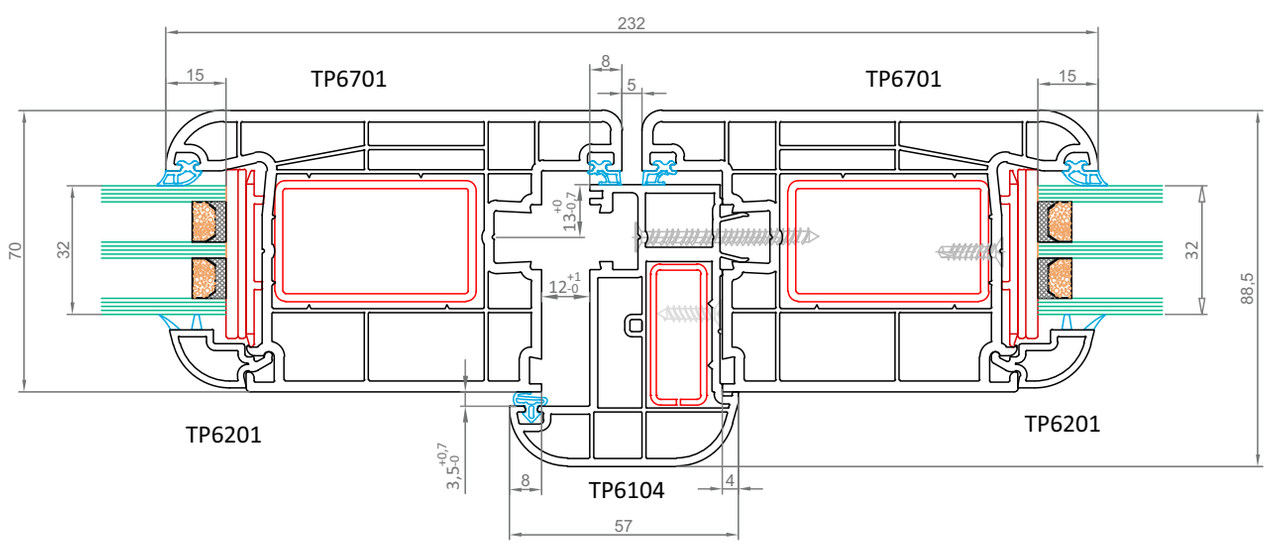

Cuplaje confecții cu 6 camere

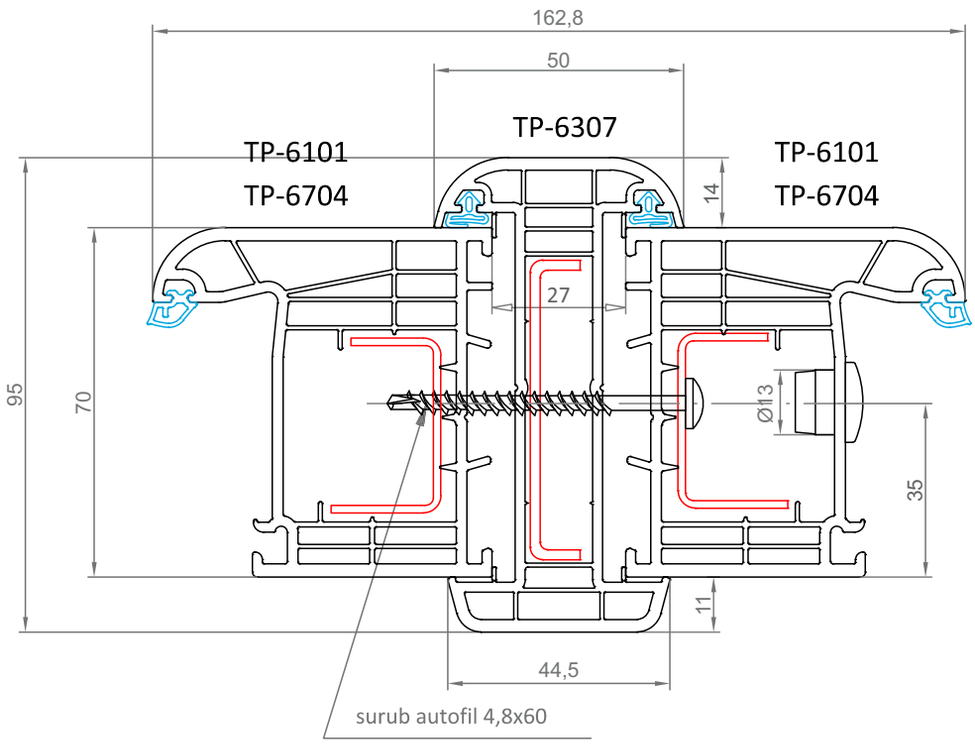

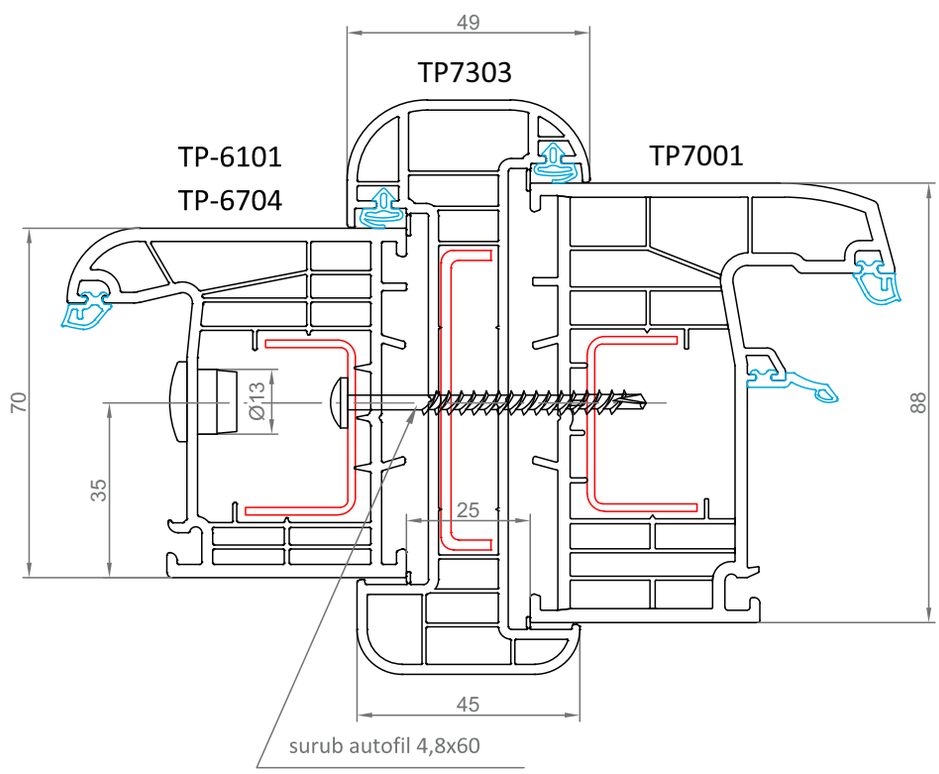

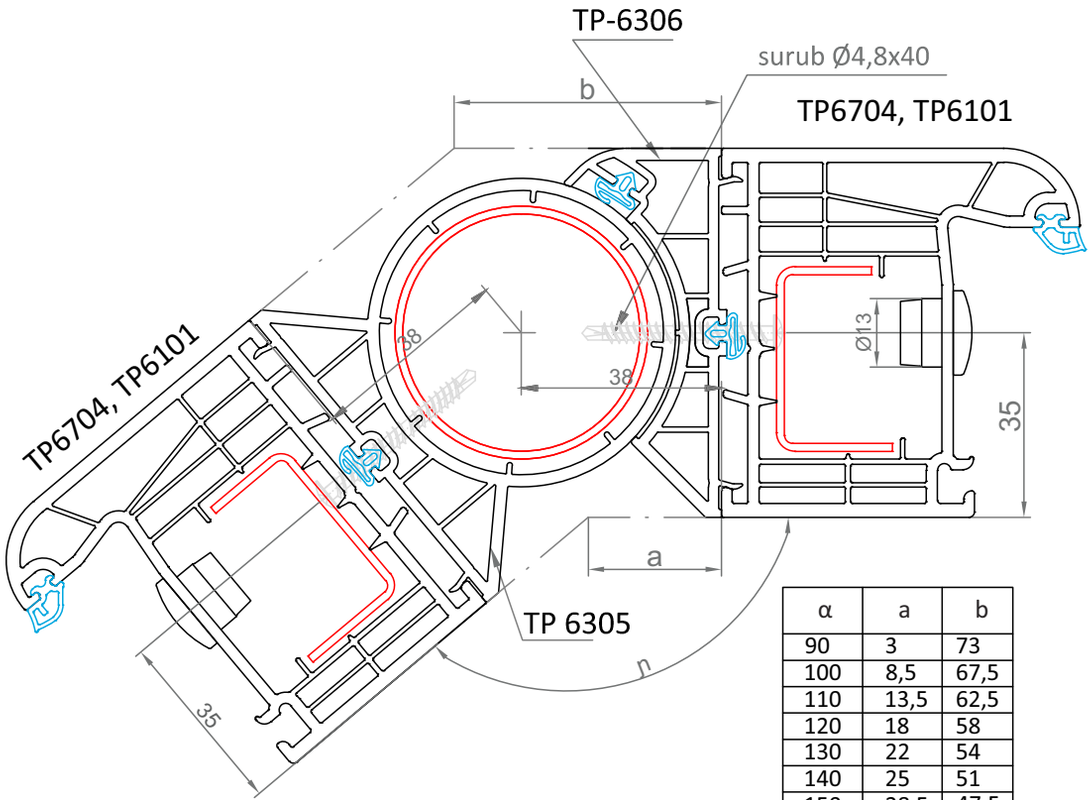

α	a	b
90	3	73
100	8,5	67,5
110	13,5	62,5
120	18	58
130	22	54
140	25	51
150	28,5	47,5
160	32	44
170	35	41
180	38	38

Colț exterior

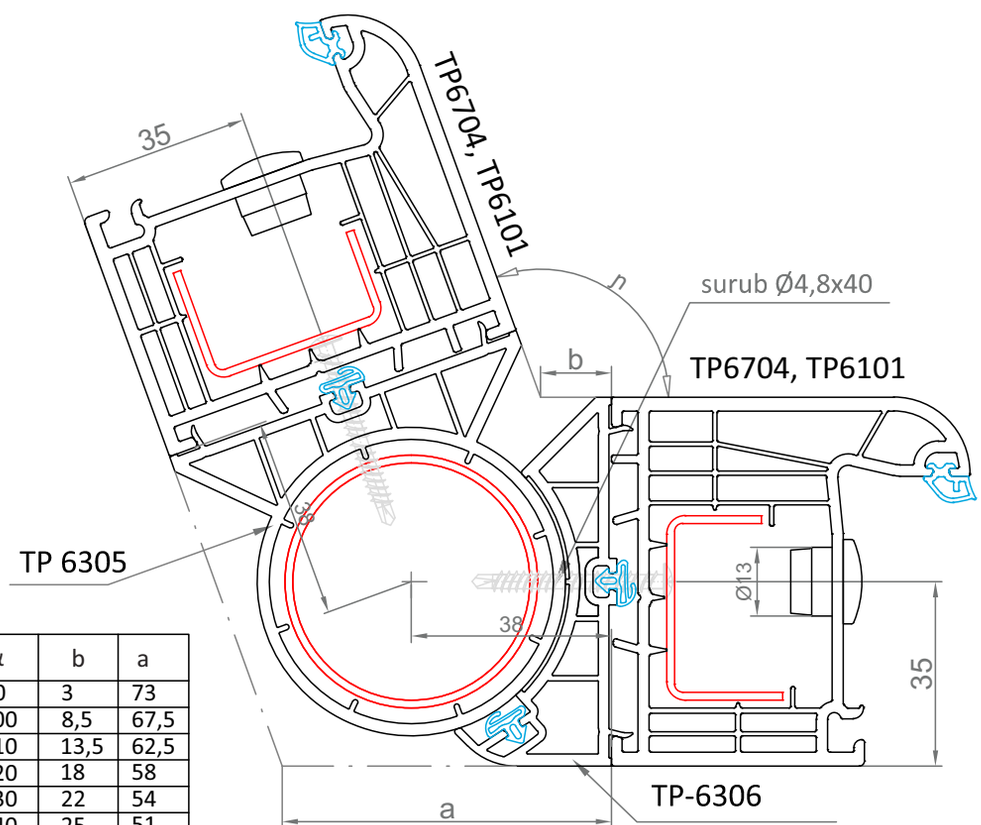

α	b	a
90	3	73
100	8,5	67,5
110	13,5	62,5
120	18	58
130	22	54
140	25	51
150	28,5	47,5
160	32	44
170	35	41
180	38	38

Colț interior

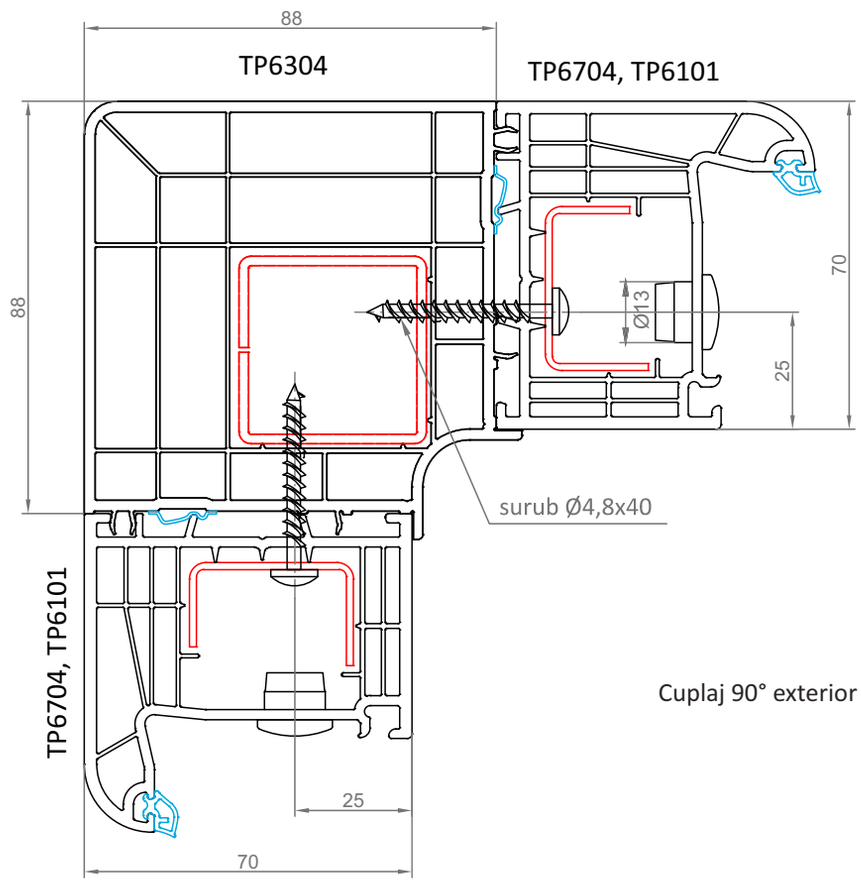

Cuplaj 90° exterior

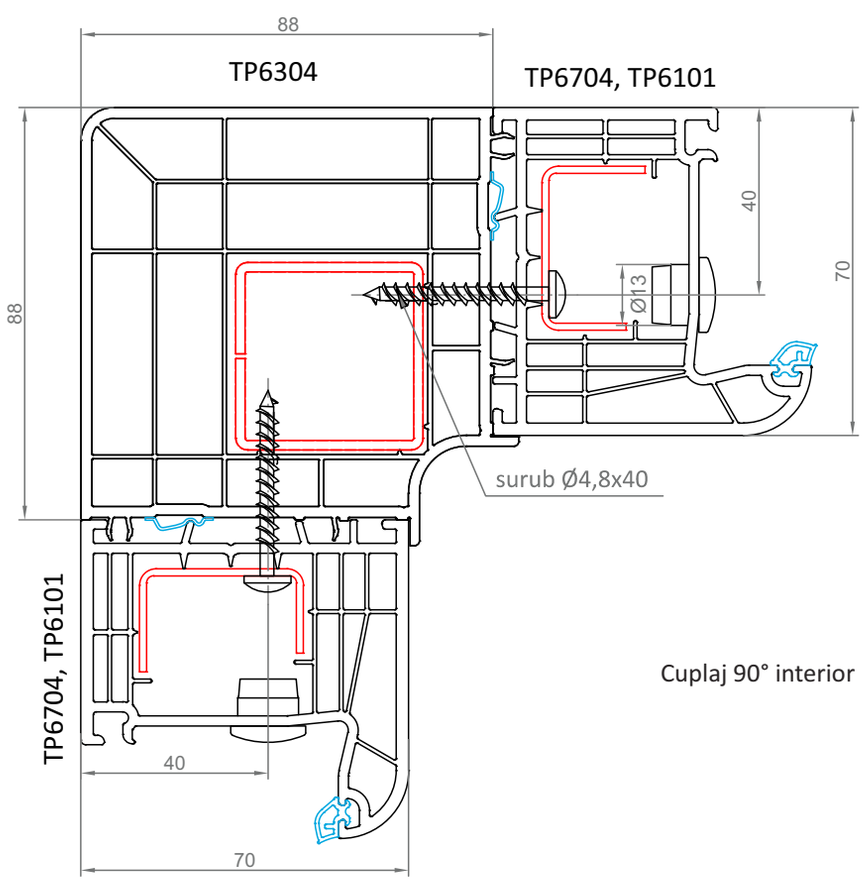

Cuplaj 90° interior

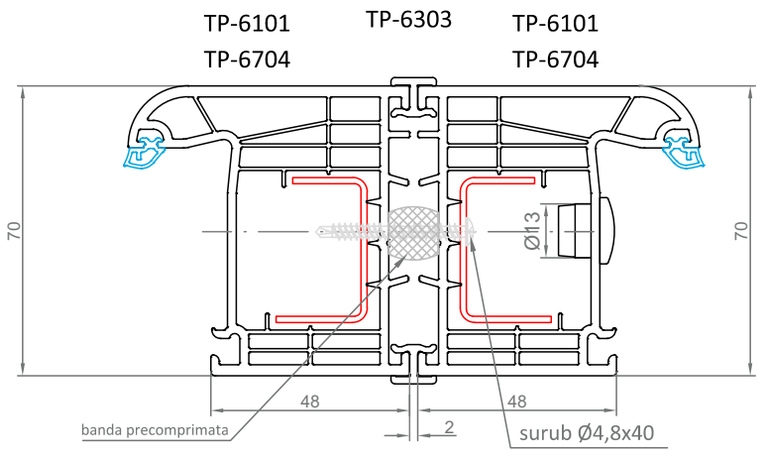
TP-6101
TP-6704
TP-6303
TP-6101
TP-6704
70
70
Ø13
48
48
2
banda precomprimata
surub Ø4,8x40

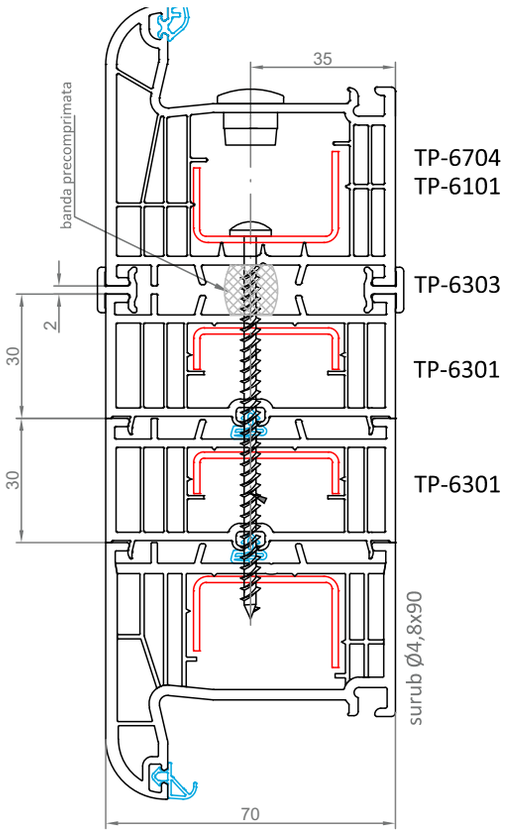
35
banda precomprimata
TP-6704
TP-6101
TP-6303
TP-6301
TP-6301
2
30
30
surub Ø4,8x90
70

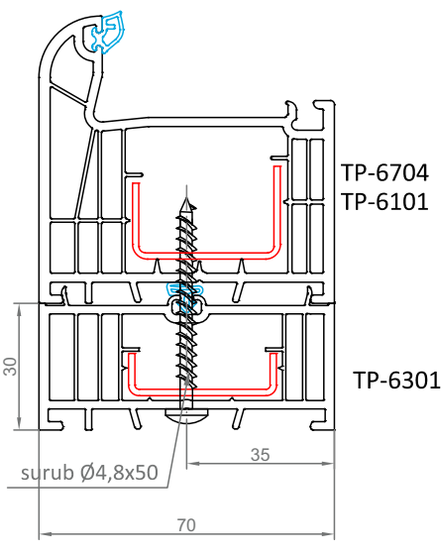
TP-6704
TP-6101
TP-6301
30
surub Ø4,8x50
35
70

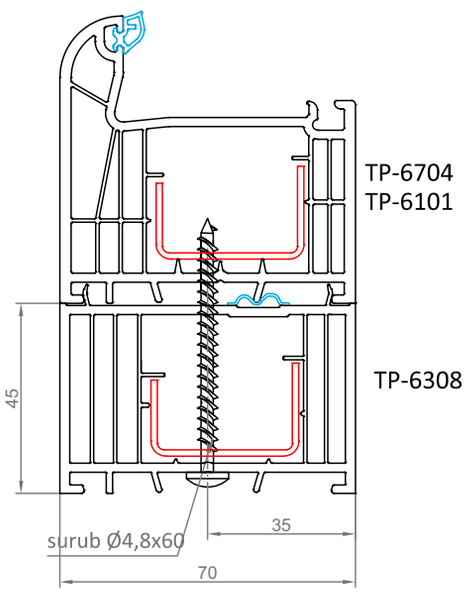
TP-6704
TP-6101
TP-6308
45
surub Ø4,8x60
35
70

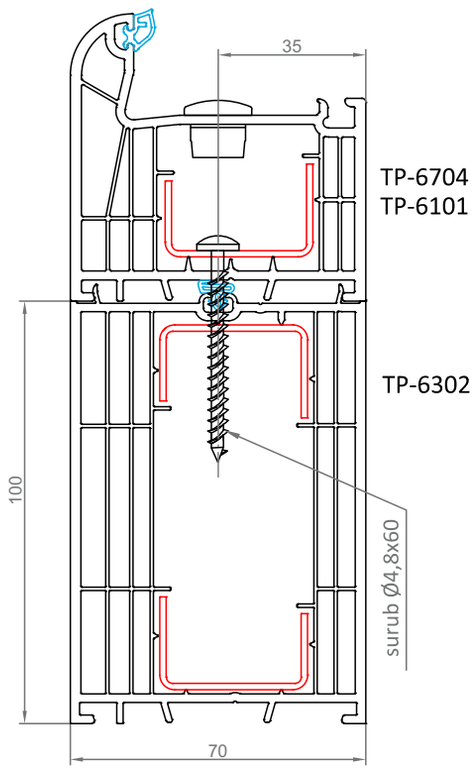
35
TP-6704
TP-6101
TP-6302
100
surub Ø4,8x60
70

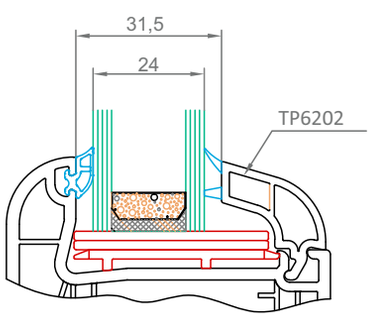
31,5
24
TP6202

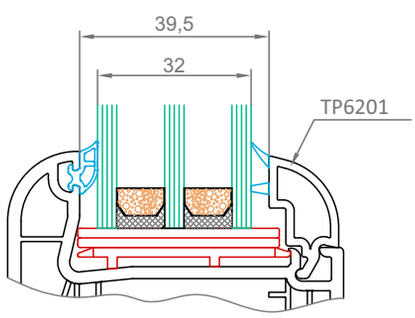
39,5
32
TP6201

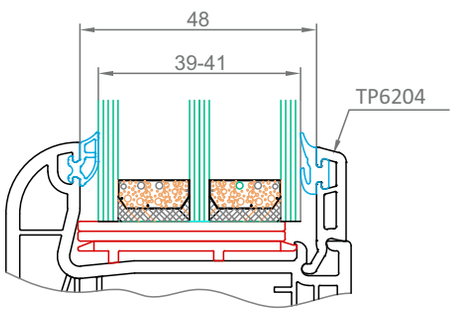
48
39-41
TP6204

» Asamblare montant-toc TP6000



» Asamblare montant-montant TP6000



» Asamblare cercevea-lăcrimar TP6000



» Asamblare cercevea-lăcrimar toc-prag TP6000



» Asamblare toc-prag Al TP6000



TeraPlast
Profile PVC
by Dynamic Selling Group
since 1896

SISTEM DE PROFILE PVC

cu 7 camere izolatoare

A. TP7000
Secţiune profile pentru fereastră

Caracteristici:
- profile PVC cu 7 camere izolatoare
- lățimea profilelor: 88mm
- armături din oțel zincat
- 3 garnituri de etanşare
- grosime vitrare: 24 mm, 32mm, 44mm

Avantaje:
- design modern - fețe rotunjite
- etanşeitate ridicată la umezeală şi praf
- protecție fonică şi termică bună
- coeficient de izolație termică: Uf = 1,0 W/m²k
- coeficient de izolație fonică: Rw = 35(-3,-7)dB

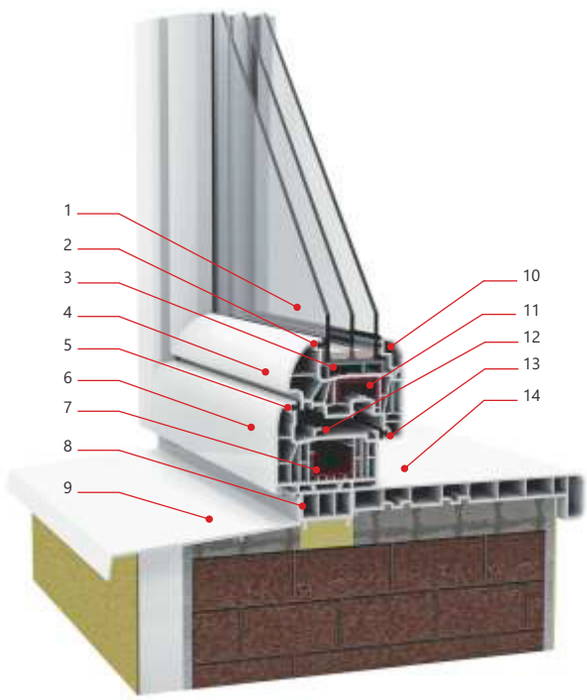

1 - geam termiozolant
2 - garnitură pentru sticlă
3 - grup de cale
4 - profil cercevea
5 - garnitură
6 - profil toc
7 - armătură metalică
8 - cuplaj perete
9 - pervaz
10 - baghetă pentru sticlă
11 - armătură metalică
12 - garnitură mediană
13 - garnitură
14 - glaf

B. TP7000
Secţiune profile pentru uşă

Gama de culori standard

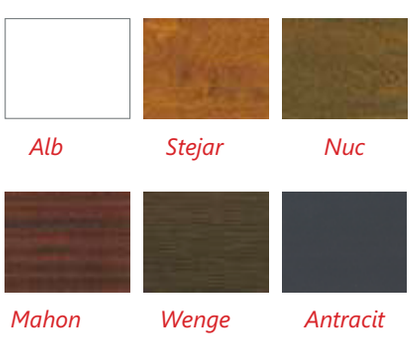

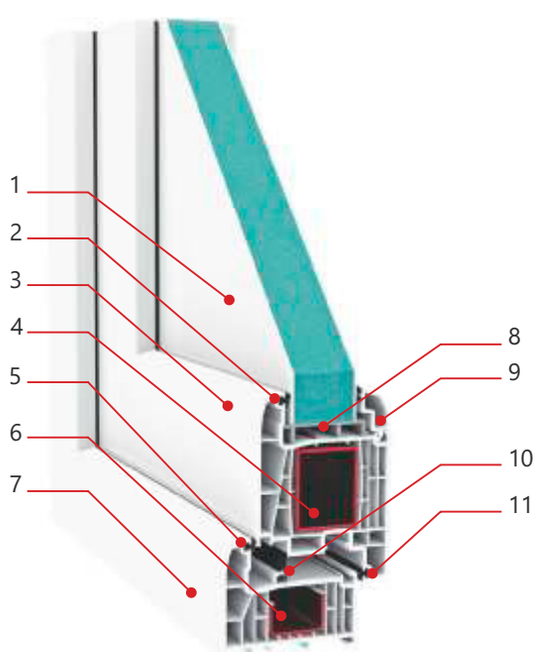

1 - panel
2 - garnitură
3 - profil cercevea
4 - armătură metalică
5 - garnitură
6 - armătură metalică
7 - profil toc
8 - grup de cale
9 - baghetă
10 - garnitură mediană
11 - garnitură

Profile PVC cu 7 camere izolatoare pentru ferestre şi uşi

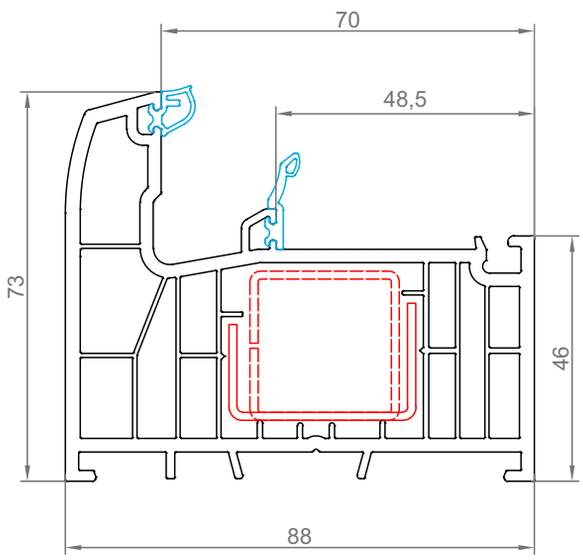

Toc TP7001

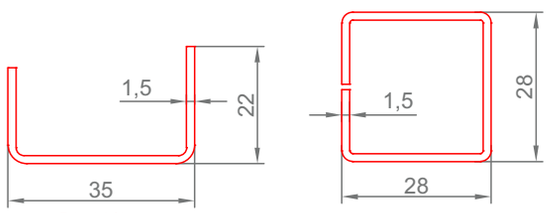

R3522/15
R3522/20

R2828/15

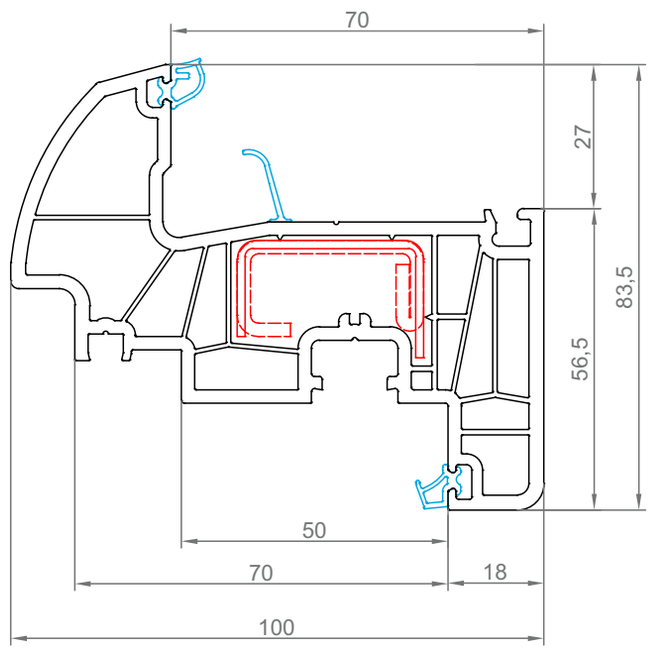

Cercevea TP7002

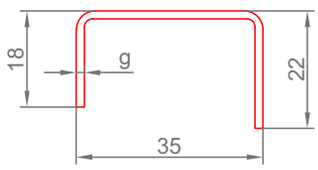

R3522/15
R3522/20

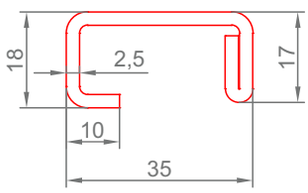

R351810/20

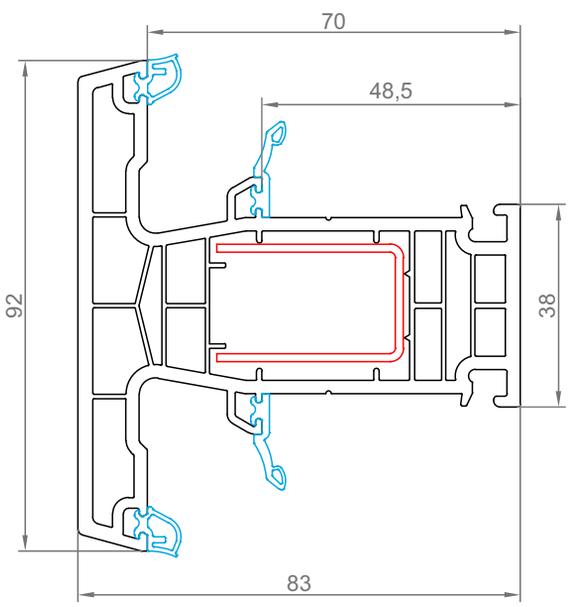

Montant TP7003

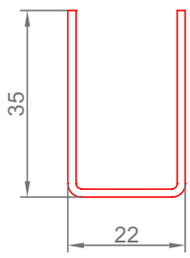

RU73522/13
RU73522/15

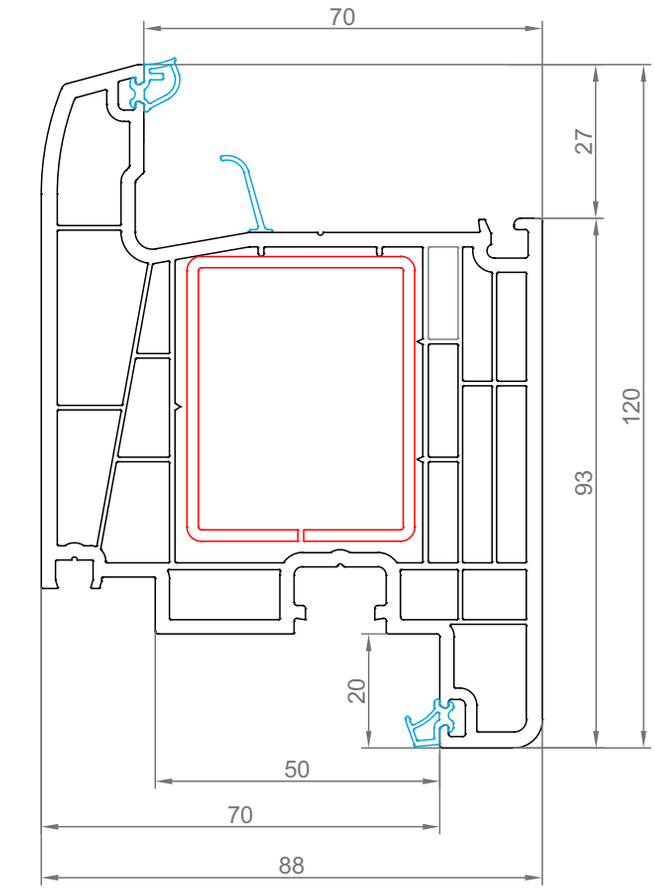

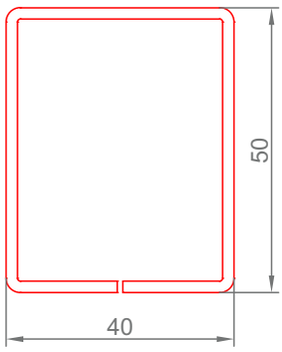

R5040/20

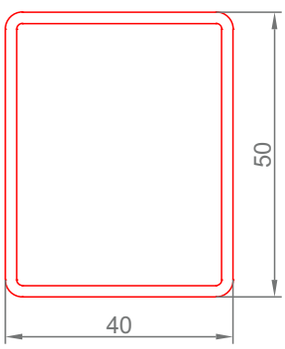

RT5040/20

Cercevea ușă DI TP7701

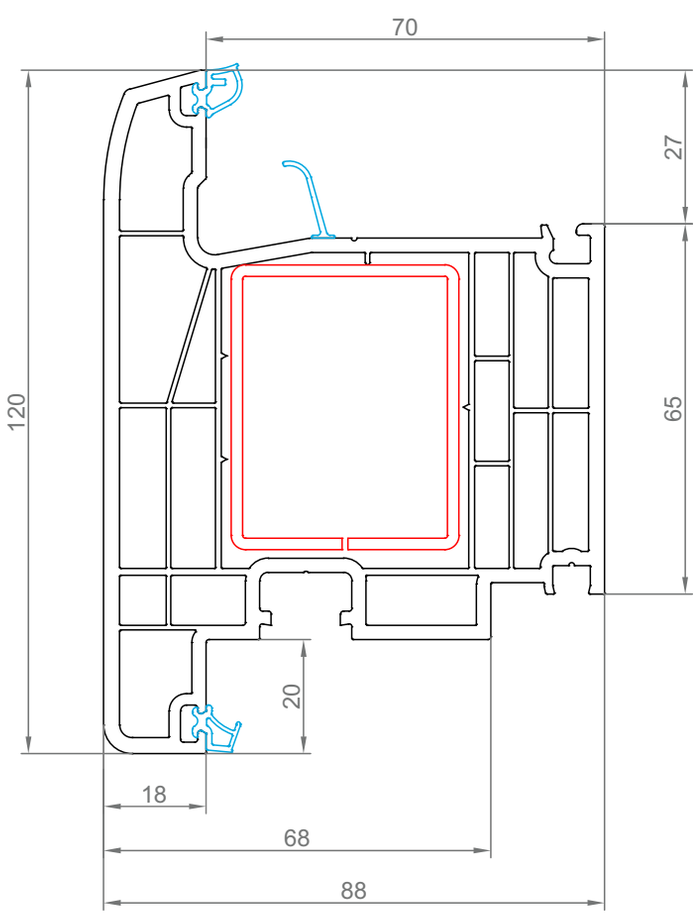

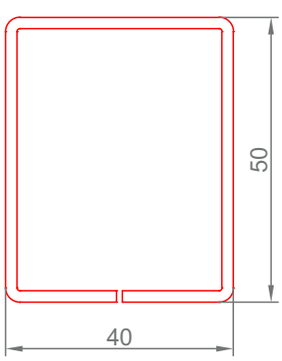

R5040/20

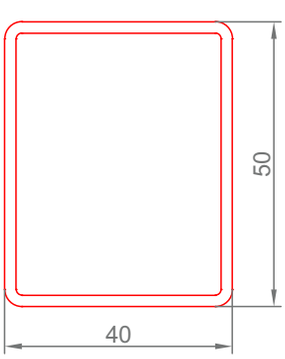

RT5040/20

Cercevea ușă DE TP7702

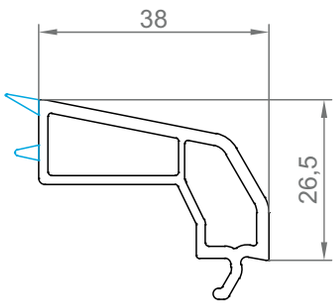

» Baghetă 24mm TP7201

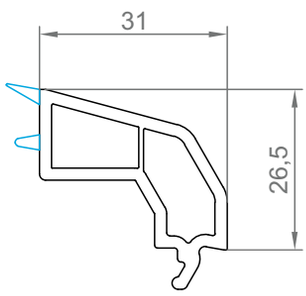

» Baghetă 32mm TP7205

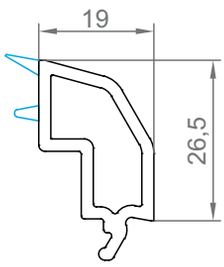

» Baghetă 44mm TP5205

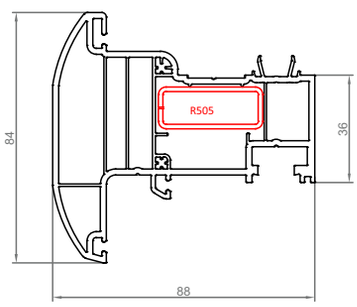

» Bordură TP7004

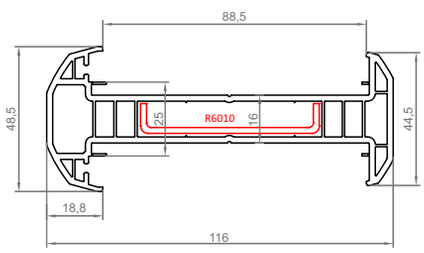

» Profil dilatare TP7307

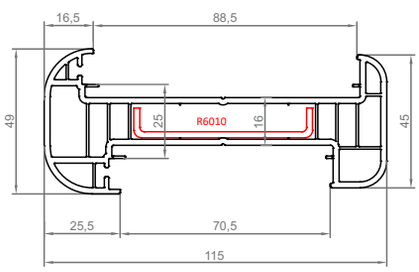

» Profil reducție 88/70 TP7303

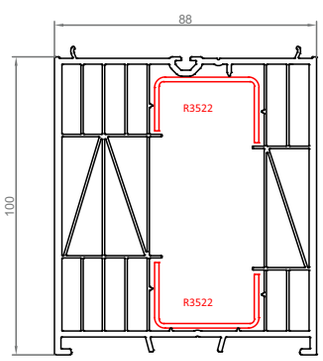

» Profil adăugare 100mm TP7302

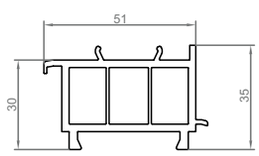

» Cuplaj perete 35mmTP5310

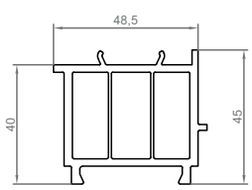

» Cuplaj perete 45mm TP5301

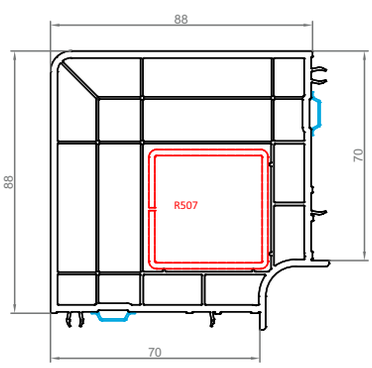

» Cuplaj 90° TP6304

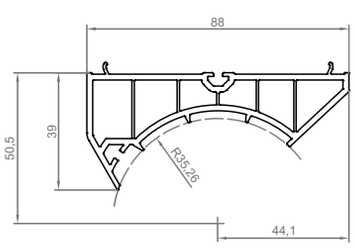

» Profil cuplare TP7306

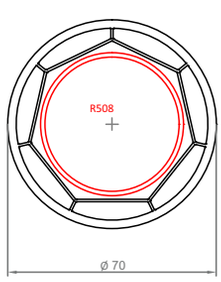

» Cuplaj tubular TP5305



Cuplaj H TP6303

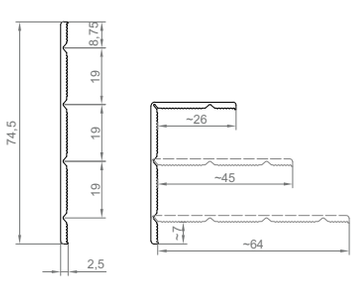

Profil mascare TP5405

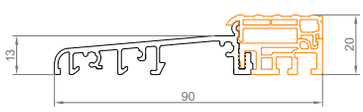

Prag AL cu B.T. TP7510

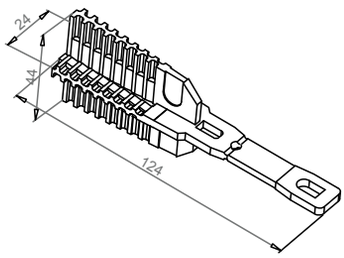

» Pană piesă rigidizare TP4619

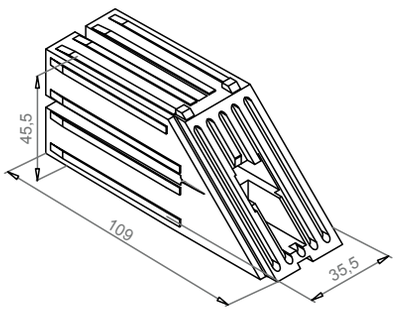

» Piesă rigidizare TP7620

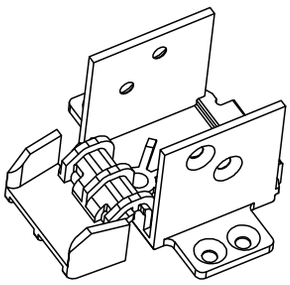

» Conector TP7605

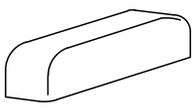

» Piesă acoperire dren albă
Piesă acoperire dren maro

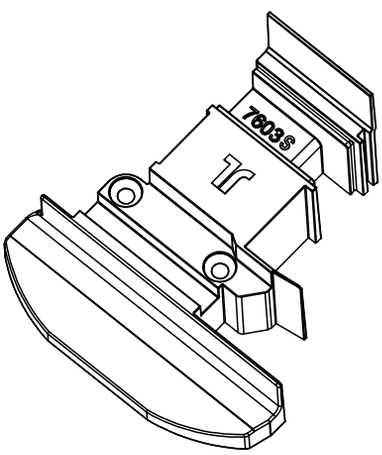

» Capac bordură TP7603 SD

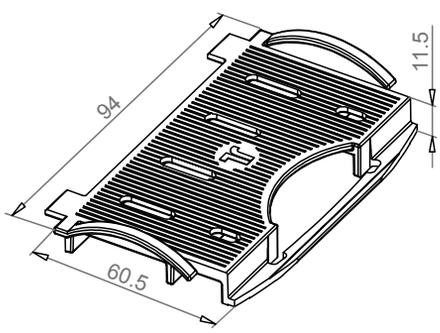

» Cală cu pinten TP7602

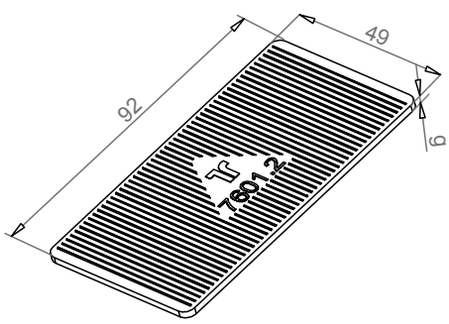

» Cală plană 1 mm
Cală plană 2 mm

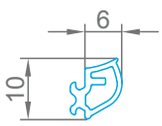

Garnituăr coextrudtaă G71
TPE

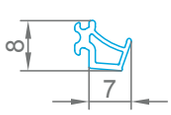

Garnituăr coextrudtaă G72
TPE

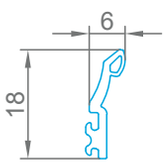

Garnituăr coextrudtaă G73
TPE

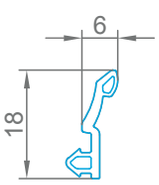

Garnituăr reparație G73.1
TPE

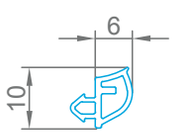

Garnituăr reparație G71.1
TPE

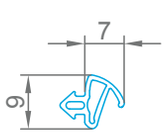

Garnituăr G2 EPDM

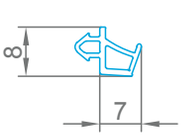

Garnituăr reparație G72.1 TPE

Tipuri de armături metalice

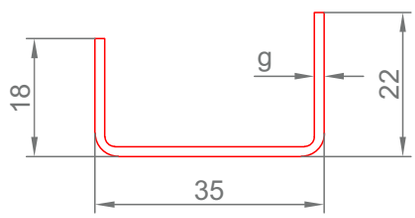

R3522/15
R3522/20

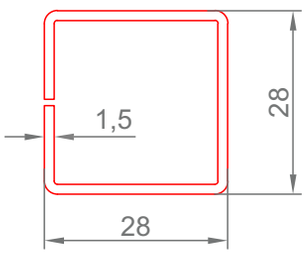

R2828

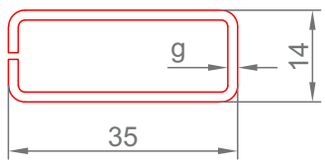

R505/12
R505/15

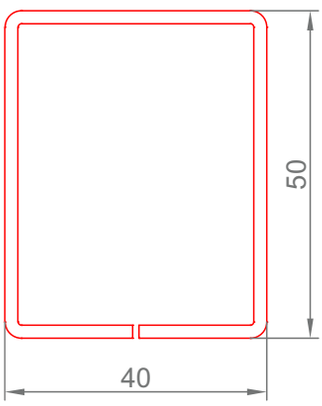

R5040

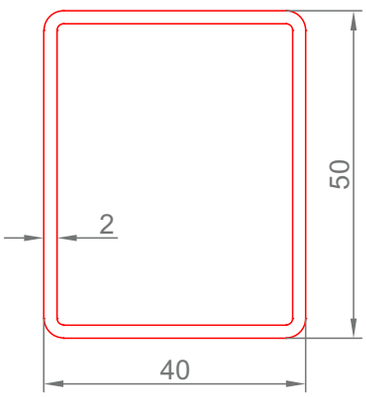

RT5040/20

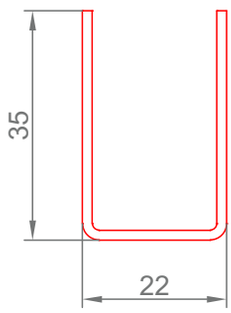

RU73522/13
RU73522/15

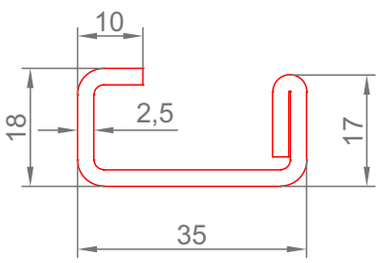

R351810/25

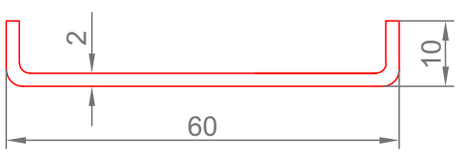

R6010/15

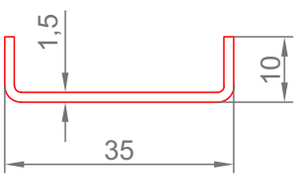

R3510/15

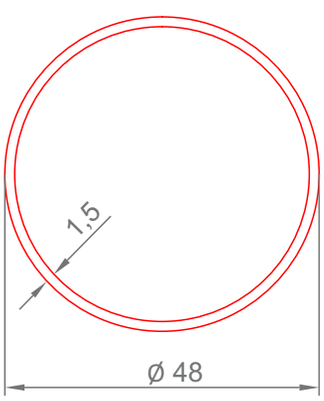

R508/15

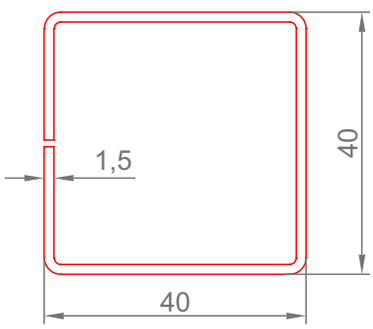

R507/15

Secțiuni ferestre şi uşi 7 camere izolatoare

A. SECŢIUNI FERESTRE

» Secțiune pe latură cu mecanism

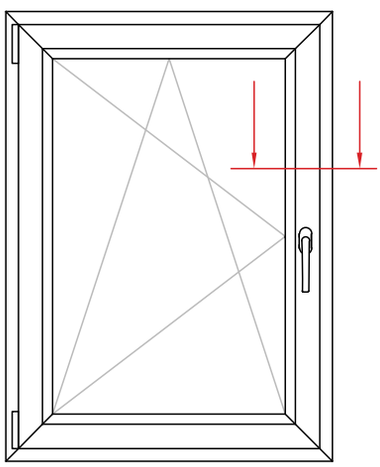

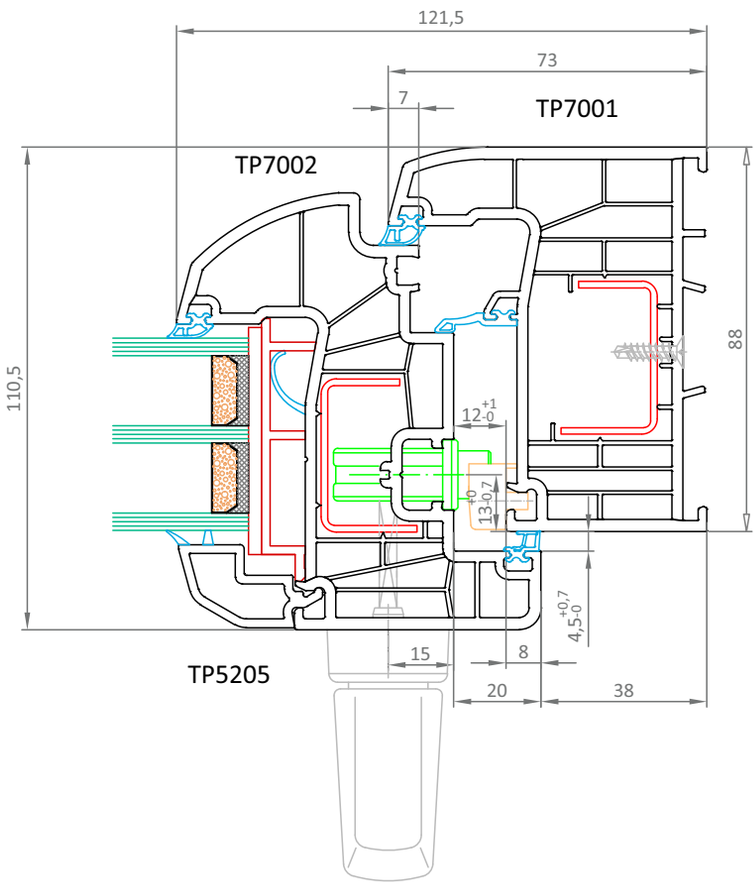

» Secțiune pe latură cu balamale

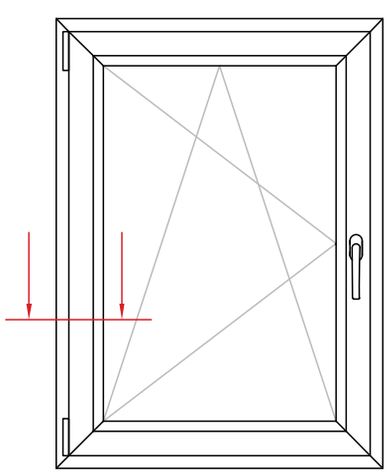

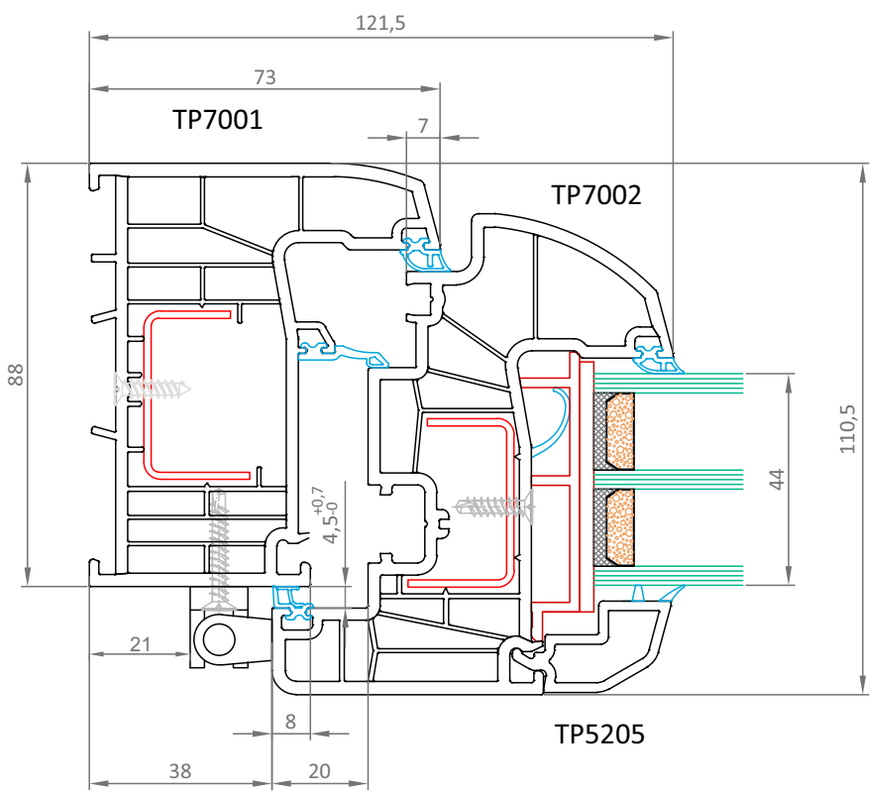

» Secțiune pe latură inferioară

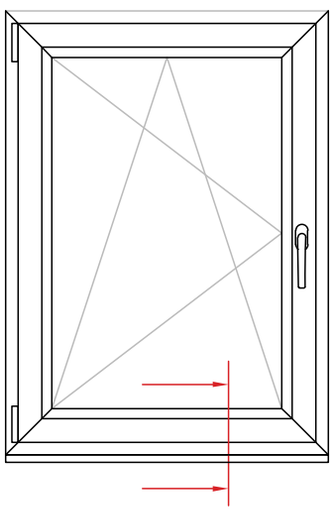

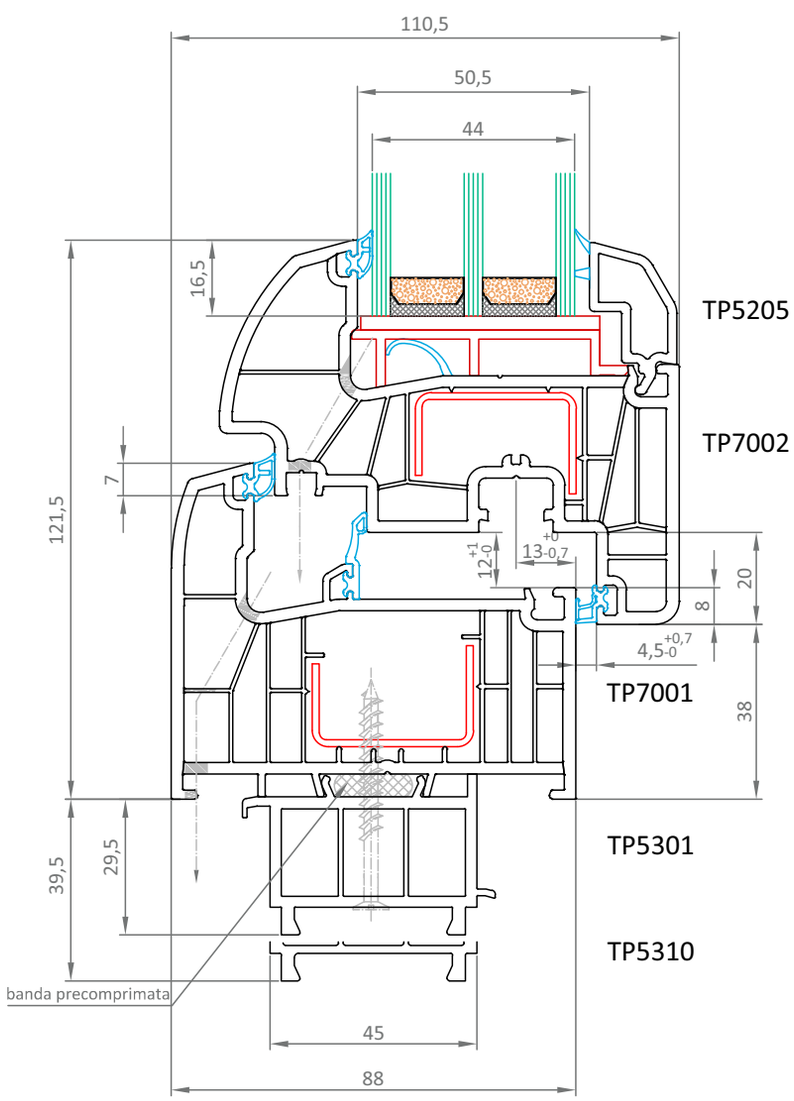

Secțiune canat fix cu canat mobil

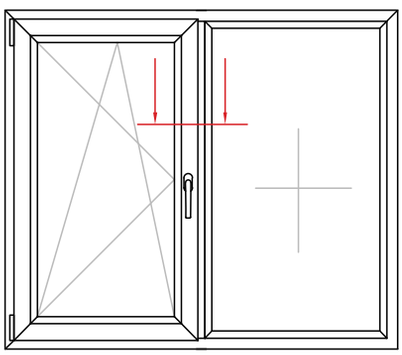

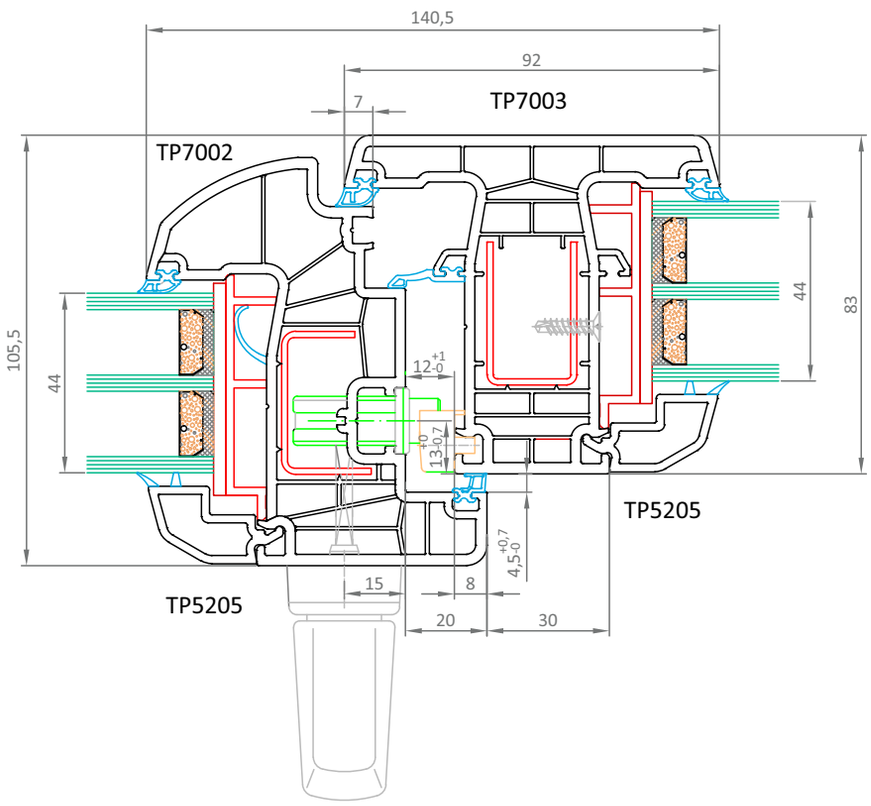

Secțiune pe latură inferioară canat fix

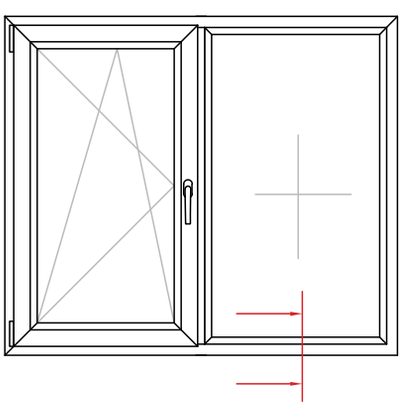

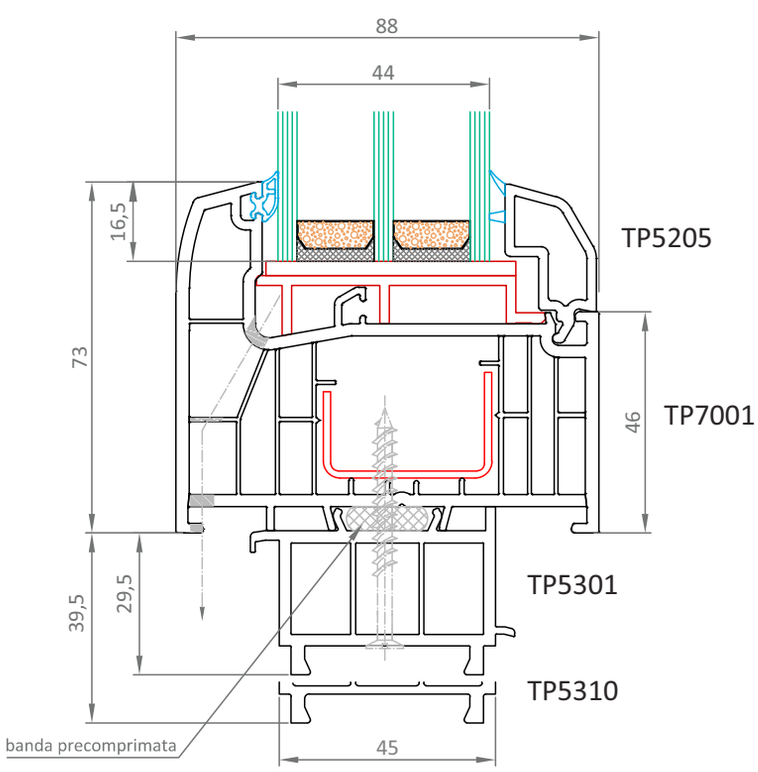

» Secțiune mediană cu bordură

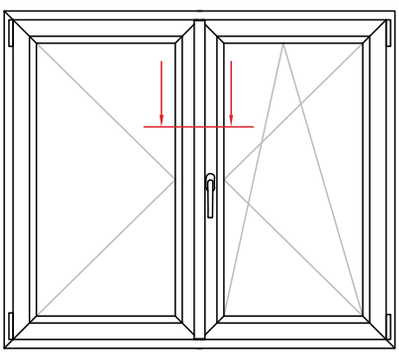

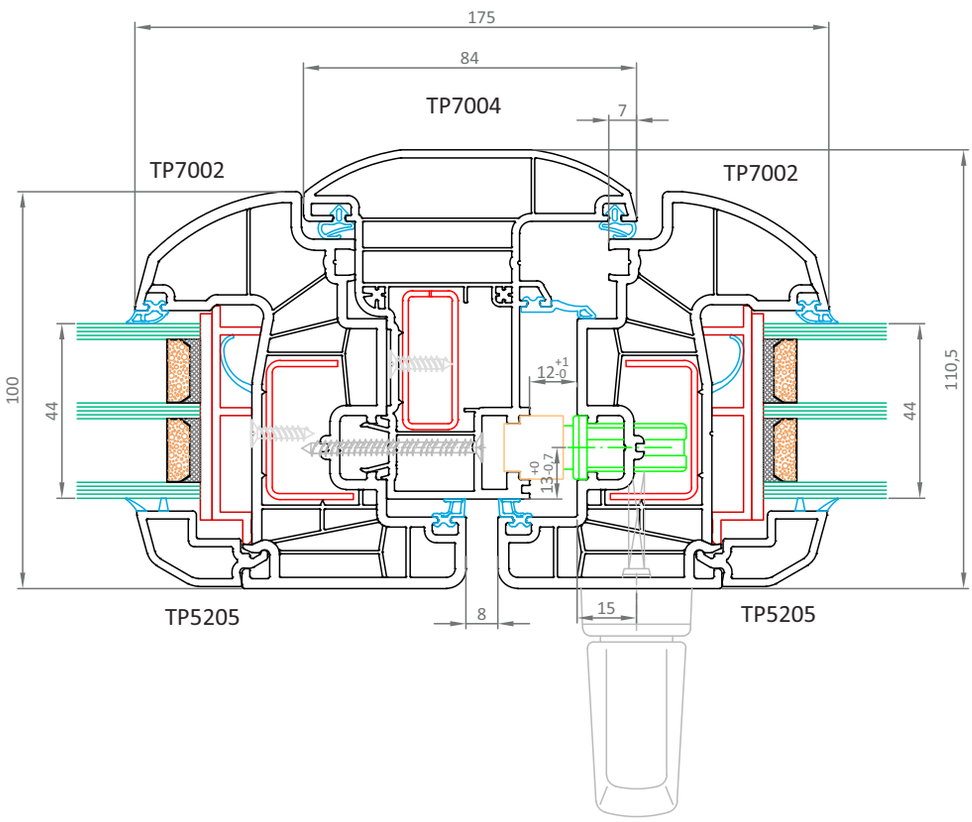

» Secțiune mediană cu montant

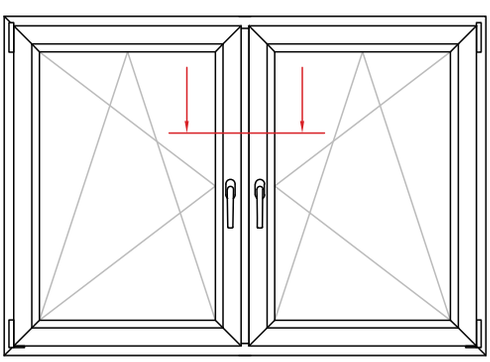

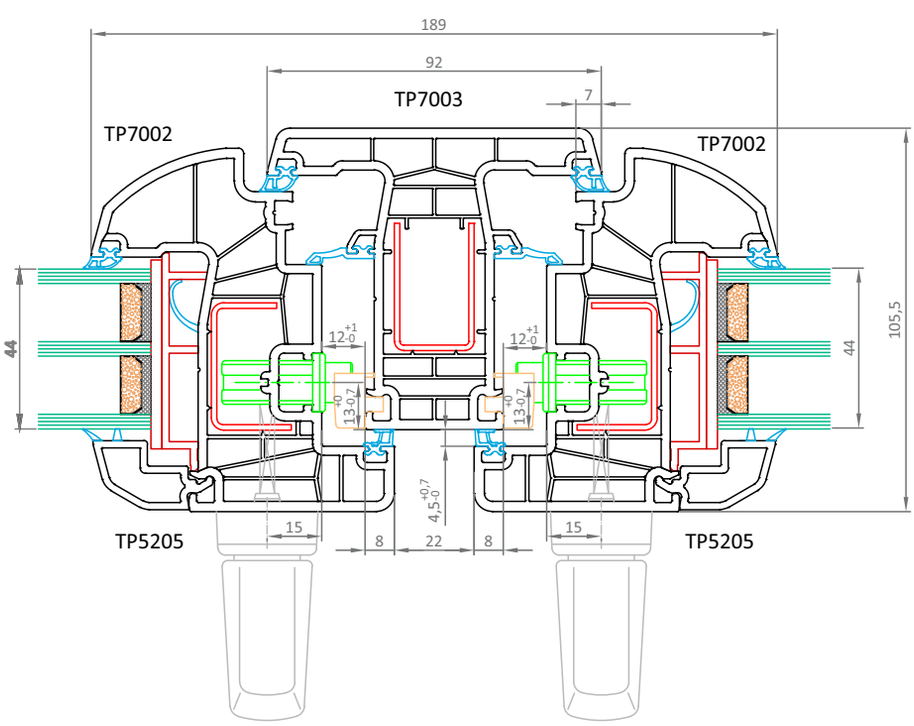

B. SECŢIUNI UŞI

» Secțiune pe latură cu mecanism

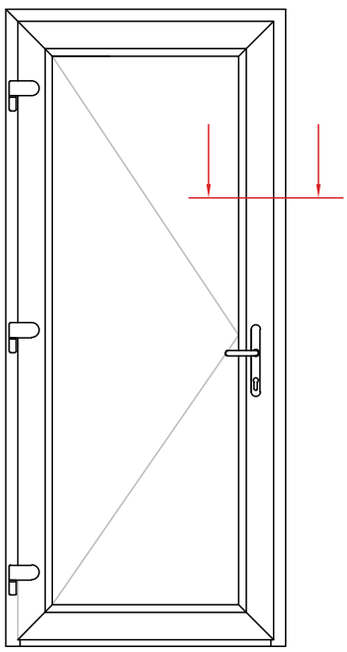

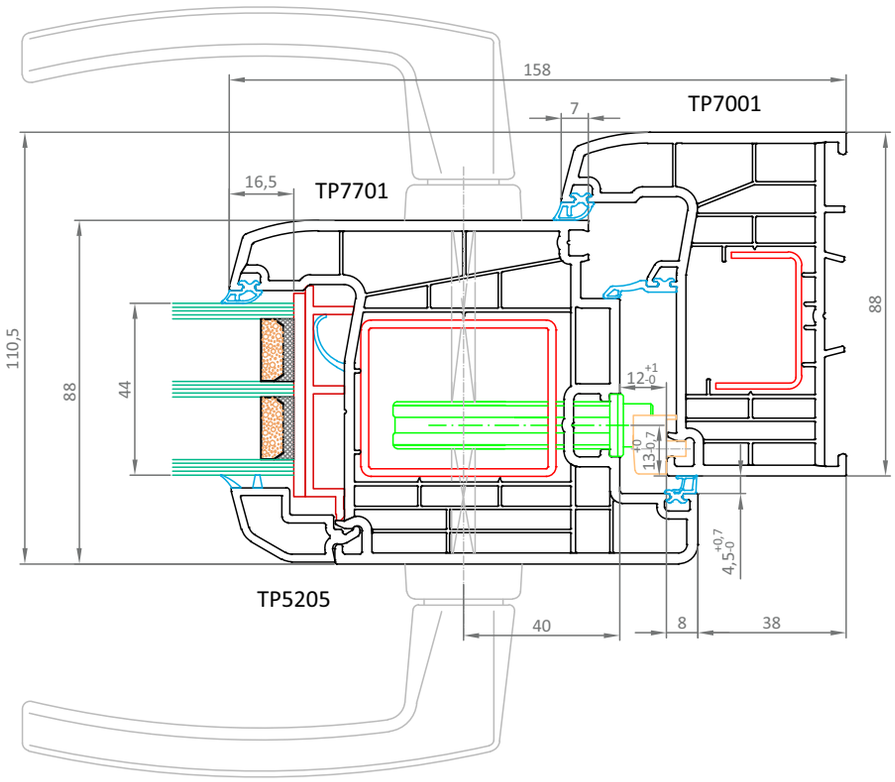

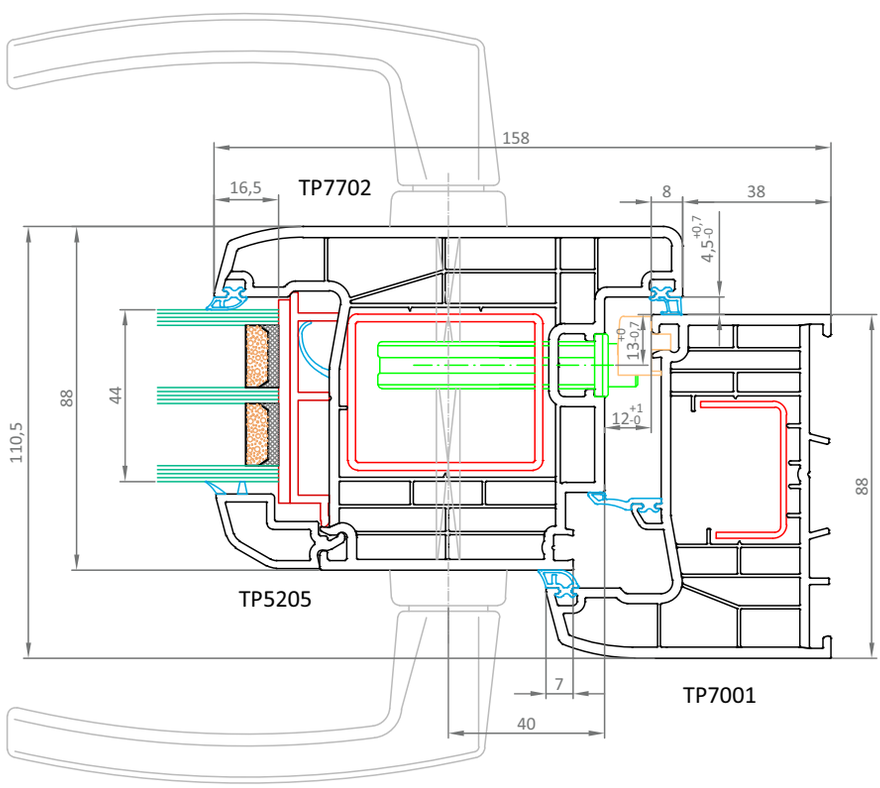

» Secțiune pe latură cu balamale

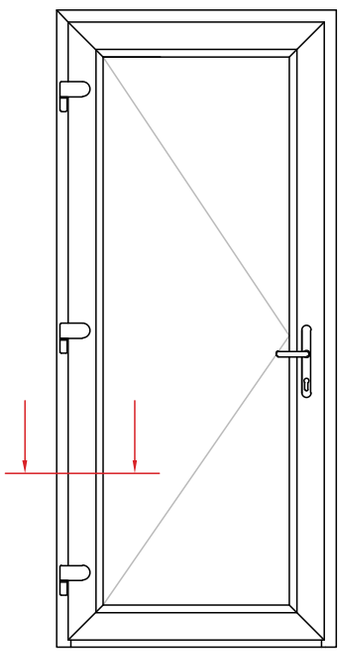

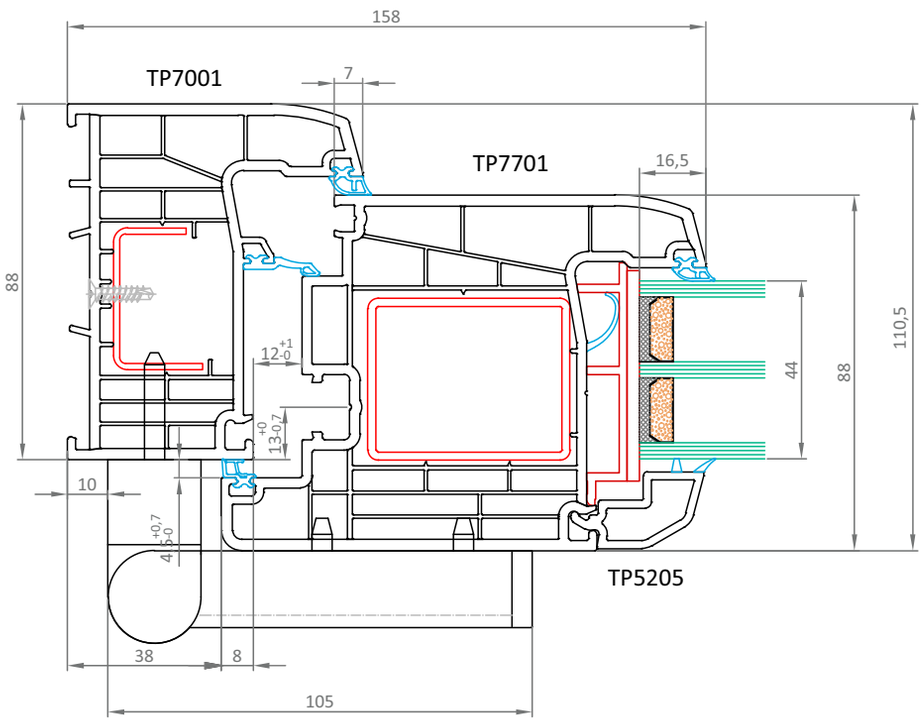

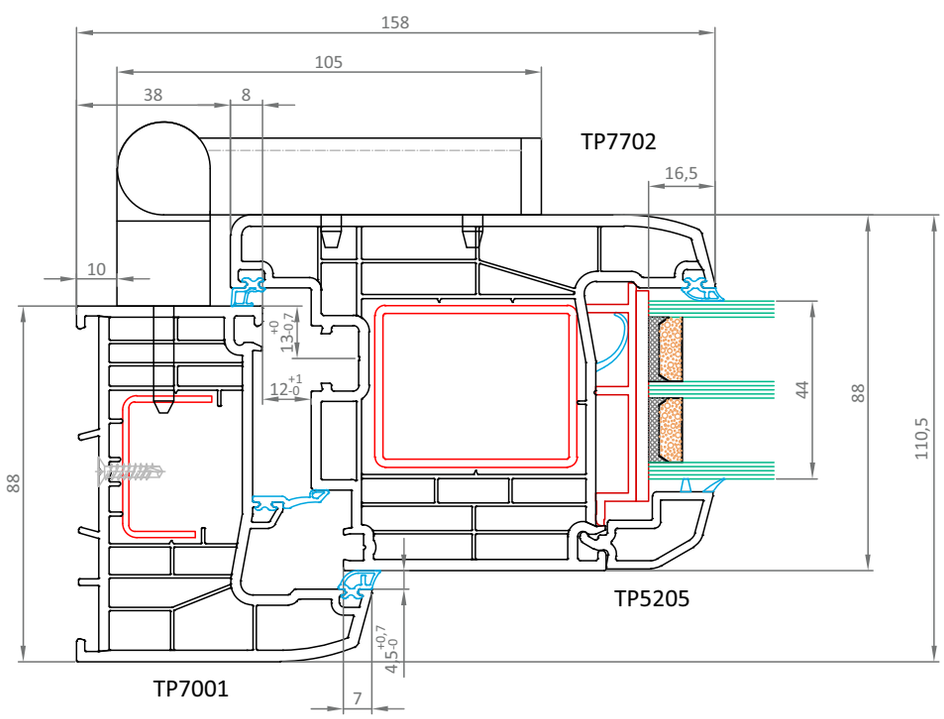

» Secțiune pe latură inferioară cu prag aluminiu și lăcrimar

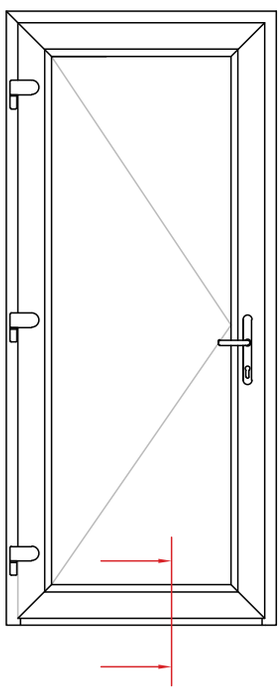

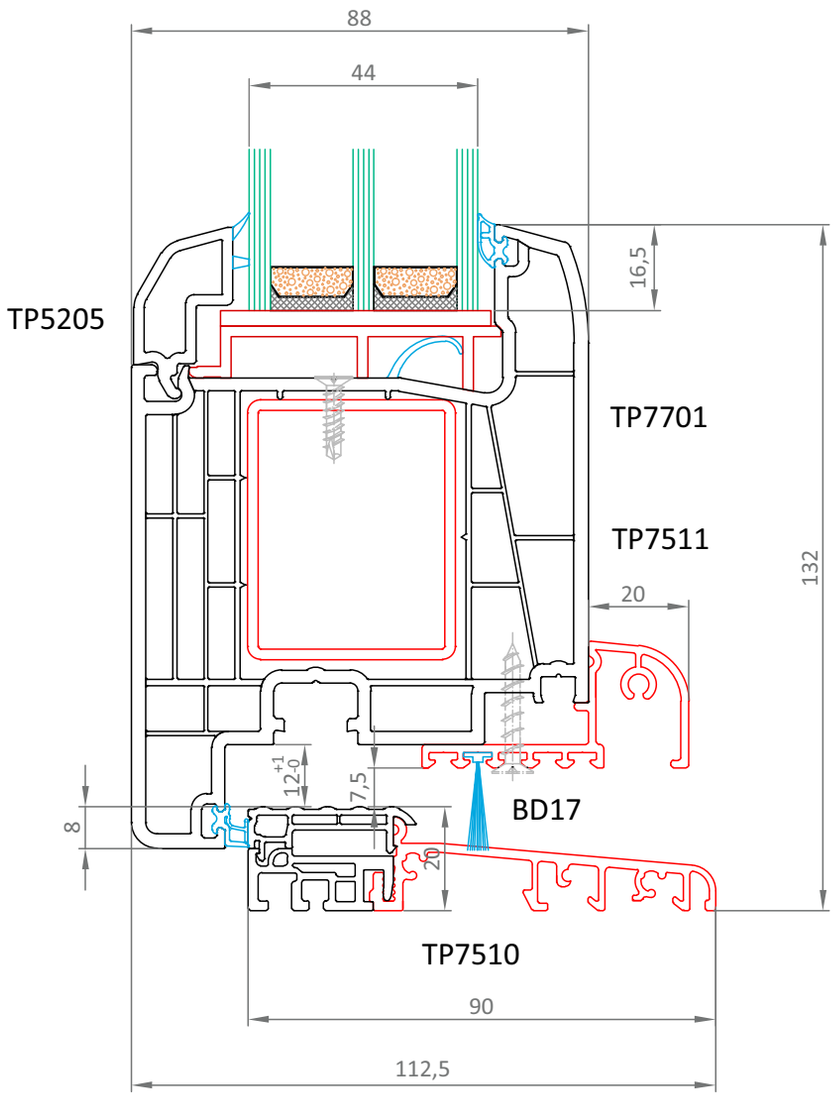

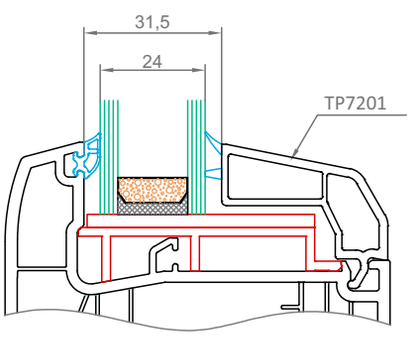

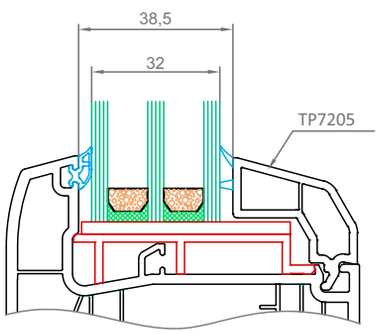

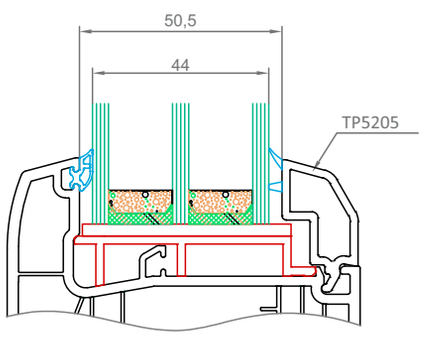

» Secțiune mediană cu bordură

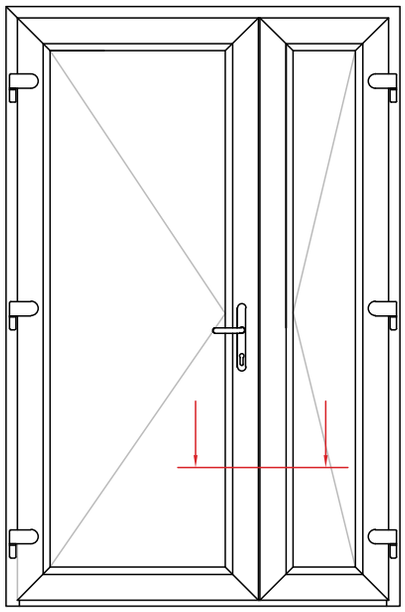

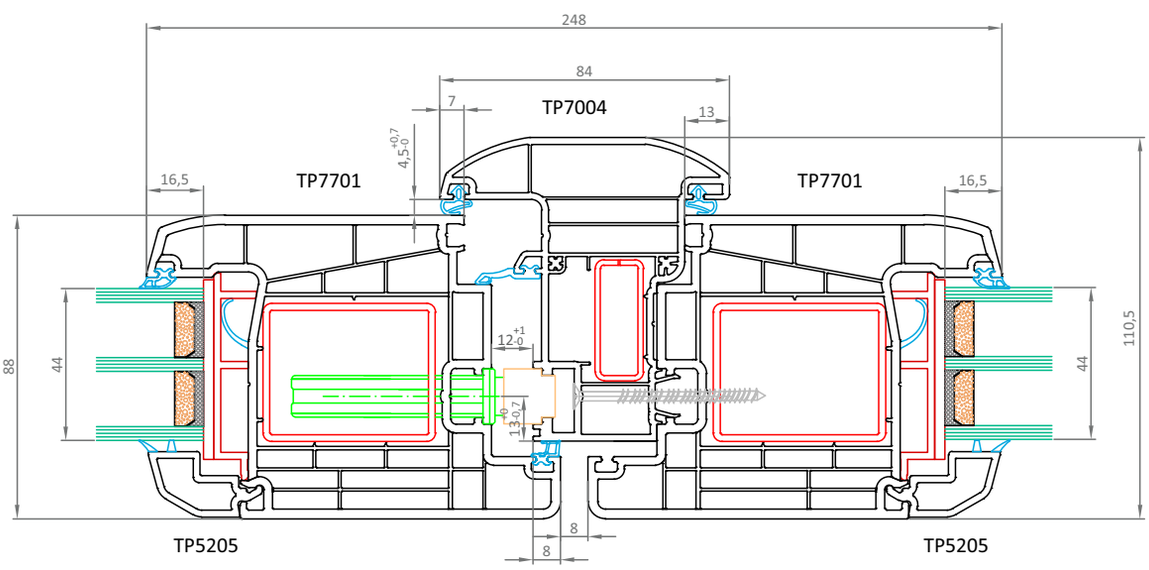

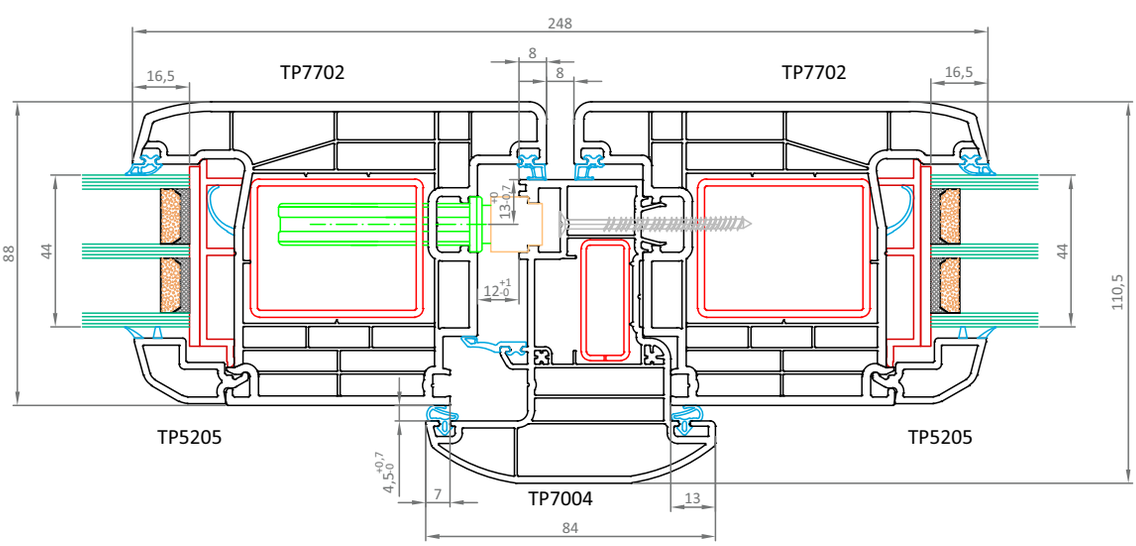

Cuplaje confecții cu 7 camere

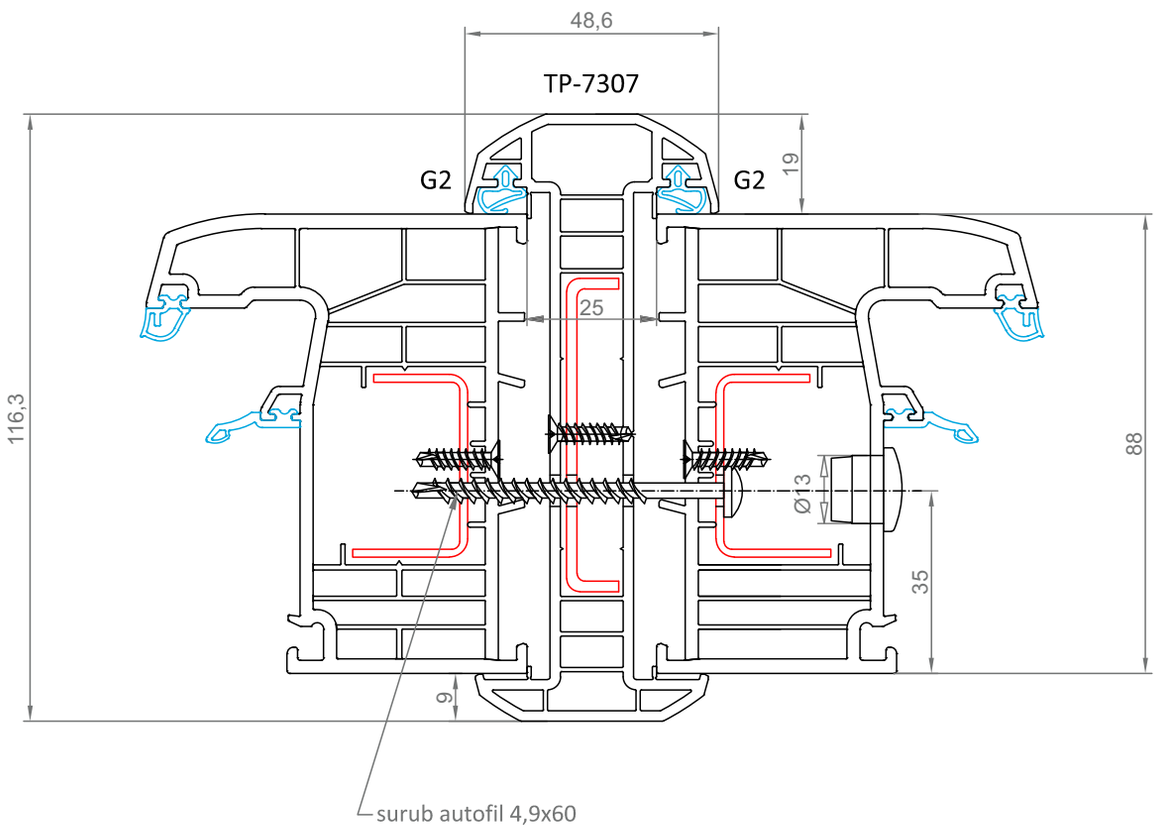

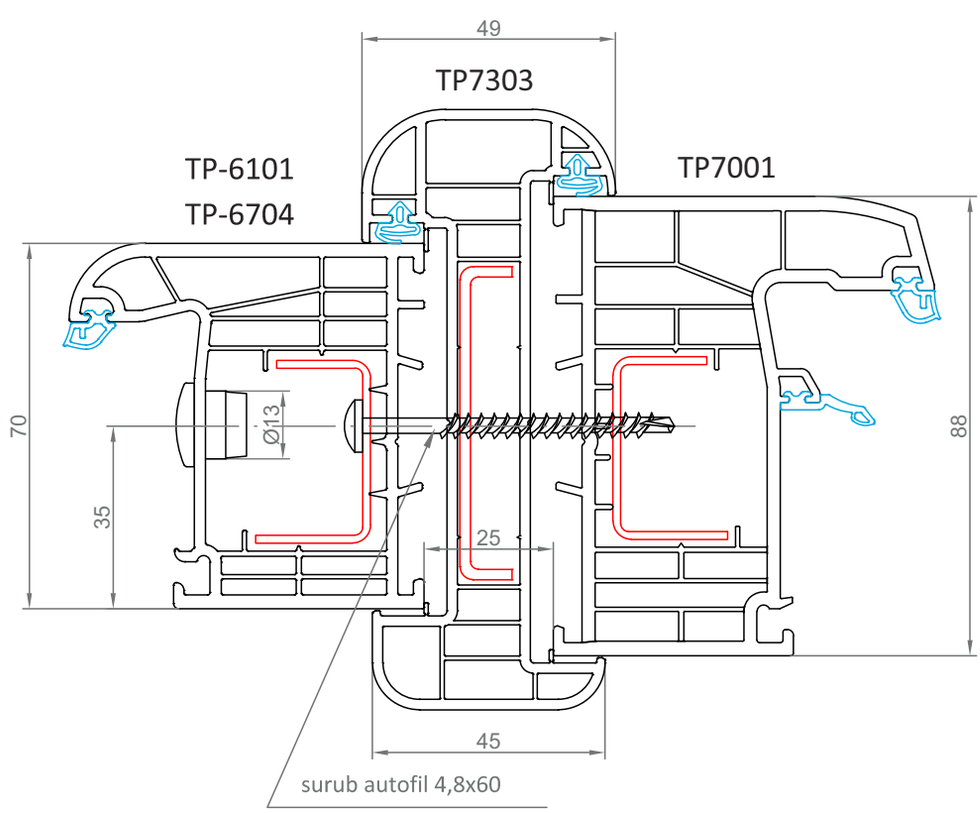

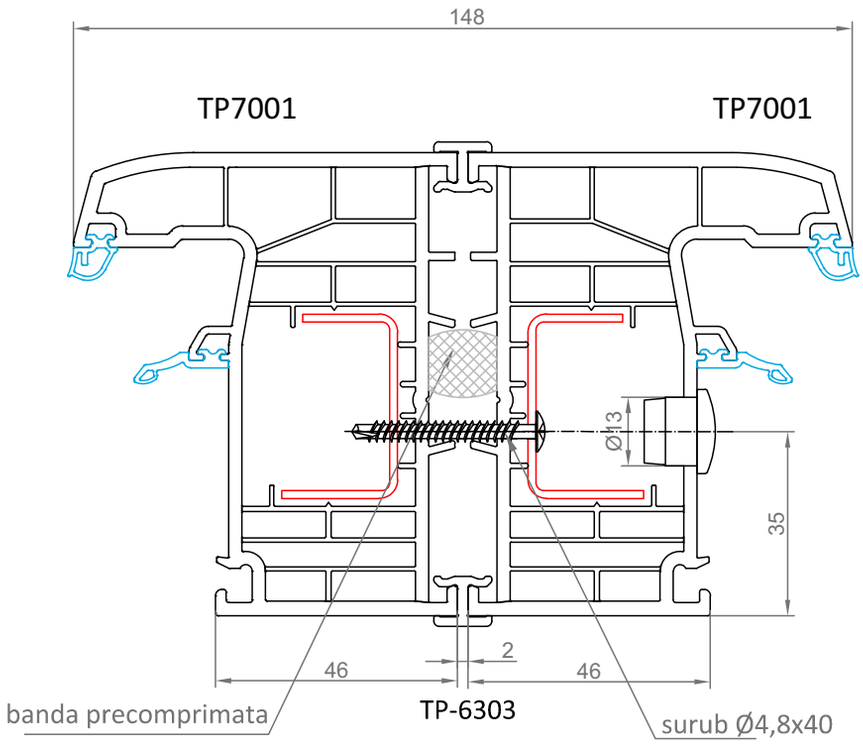
148
TP7001
TP7001
Ø13
35
46
2
46
banda precomprimata
TP-6303
surub Ø4,8x40

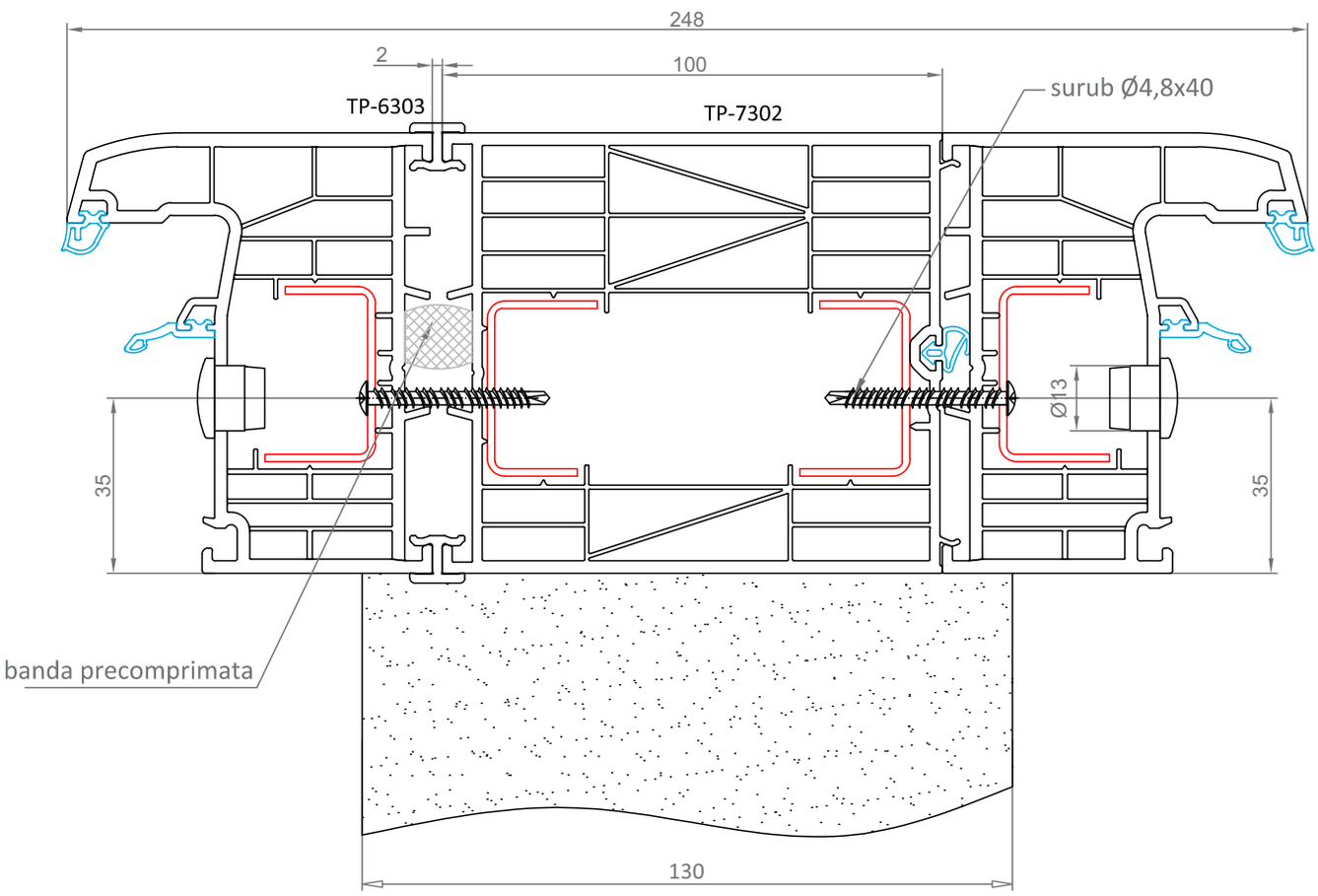
248
2
100
TP-6303
TP-7302
surub Ø4,8x40
Ø13
35
35
banda precomprimata
130

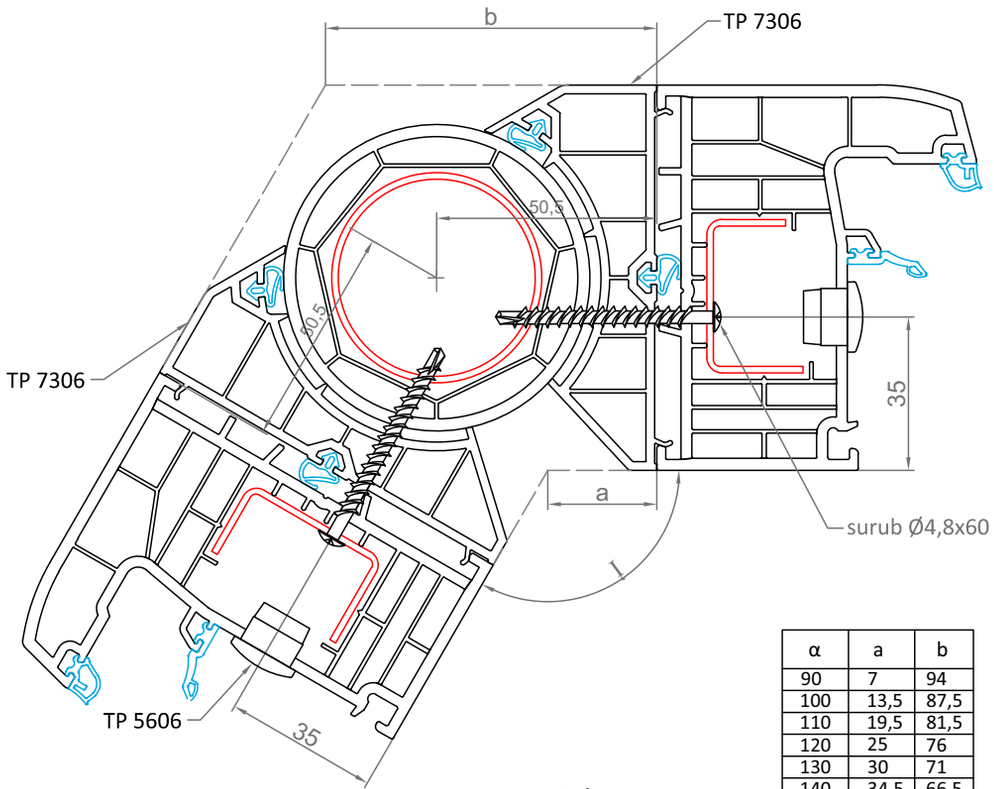

Colț exterior

α	a	b
90	7	94
100	13,5	87,5
110	19,5	81,5
120	25	76
130	30	71
140	34,5	66,5
150	39	62
160	43	58
170	46,5	54,5
180	50,5	50,5

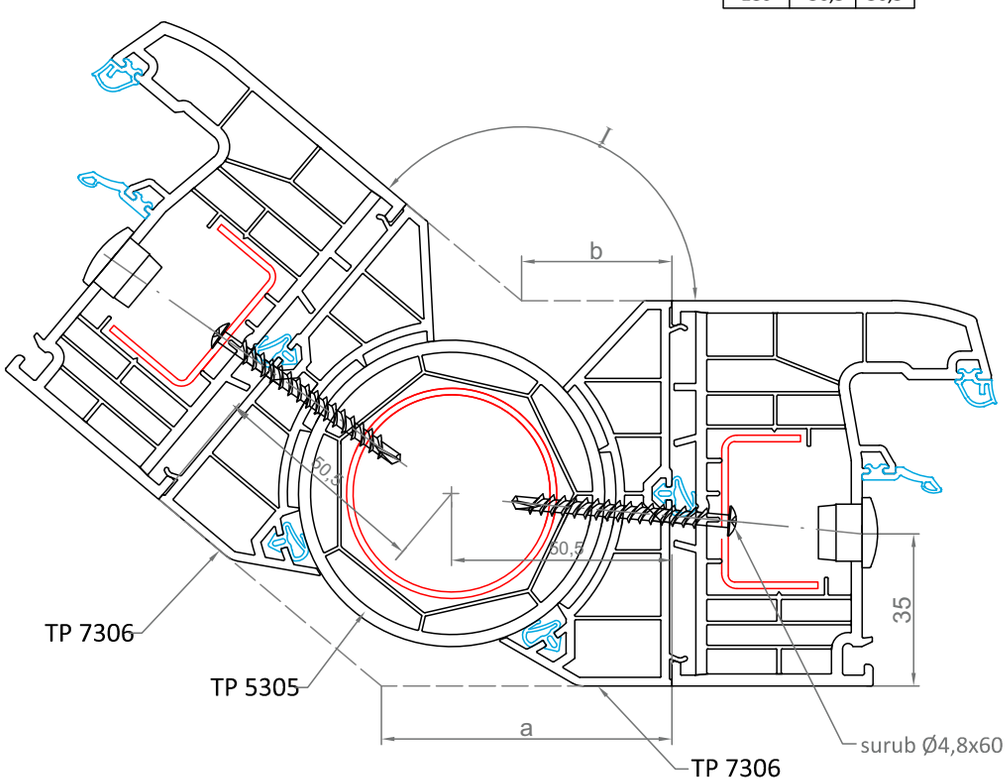

Colț interior

α	b	a
90	7	94
100	13,5	87,5
110	19,5	81,5
120	25	76
130	30	71
140	34,5	66,5
150	39	62
160	43	58
170	46,5	54,5
180	50,5	50,5

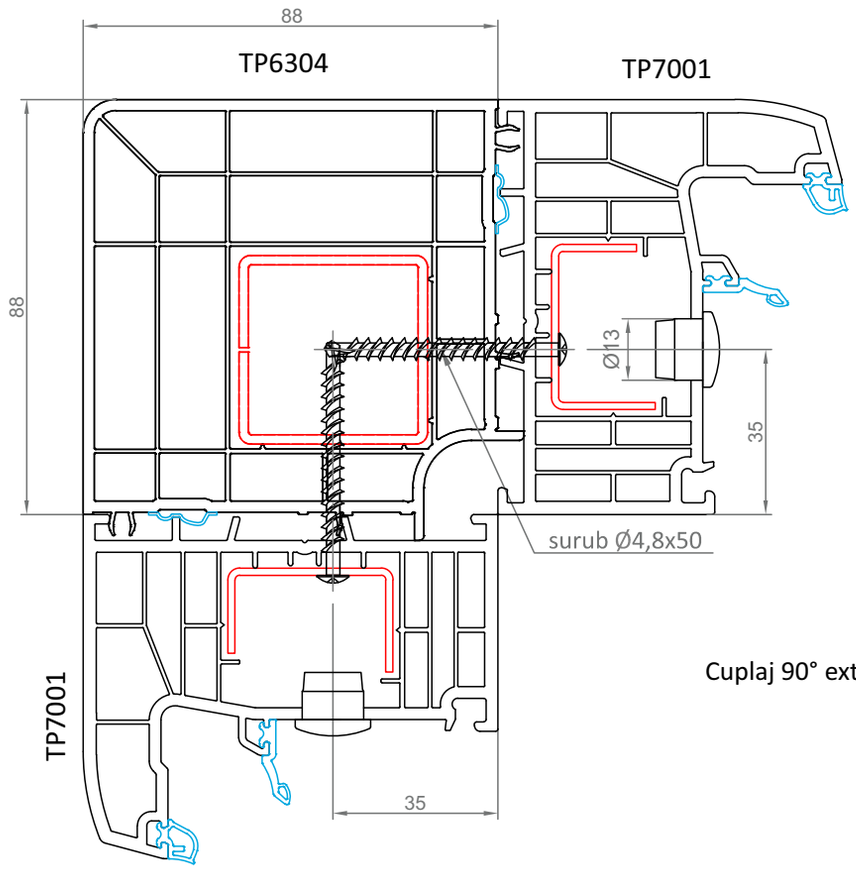

Cuplaj 90° exterior

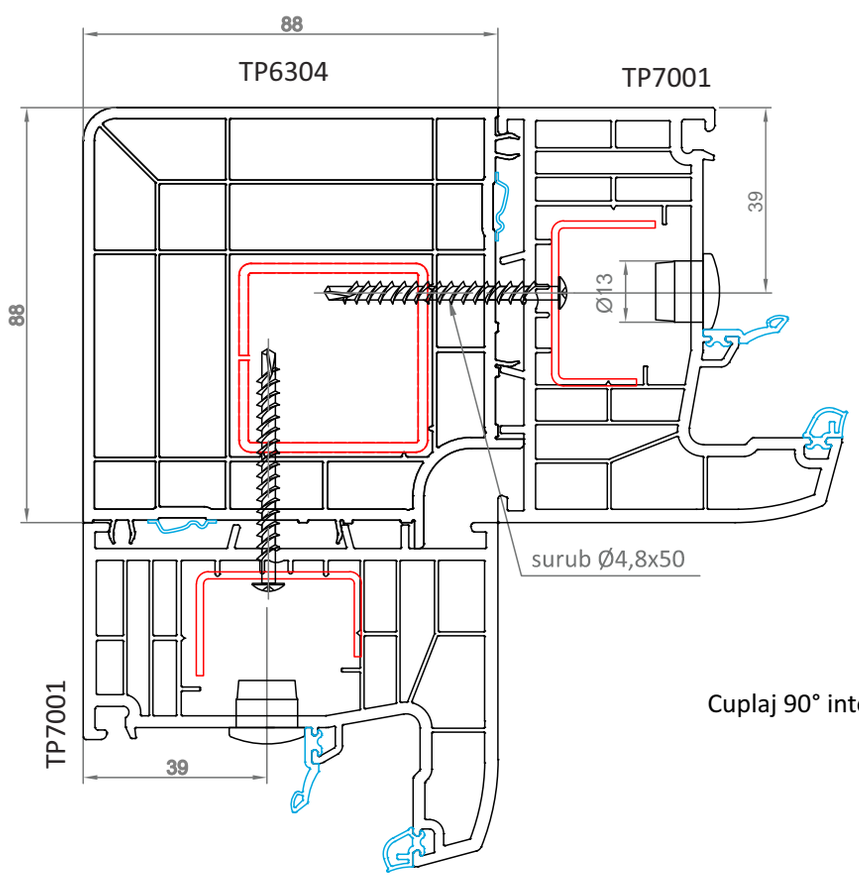

Cuplaj 90° interior

Asamblare montant-toc TP7000

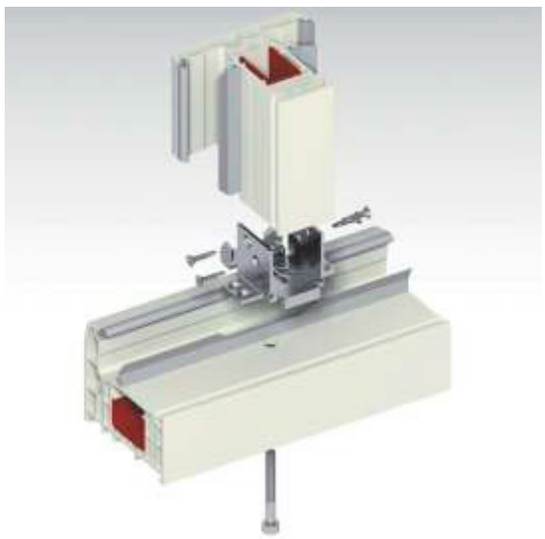

Asamblare montant-montant TP7000



Asamblare cercevea-lăcrimar TP7000

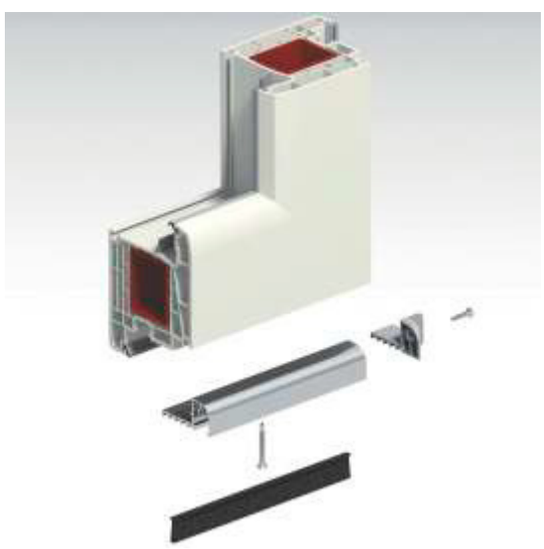

Asamblare toc-prag Al TP7000



Asamblare cercevea-lăcrimar toc-prag TP7000

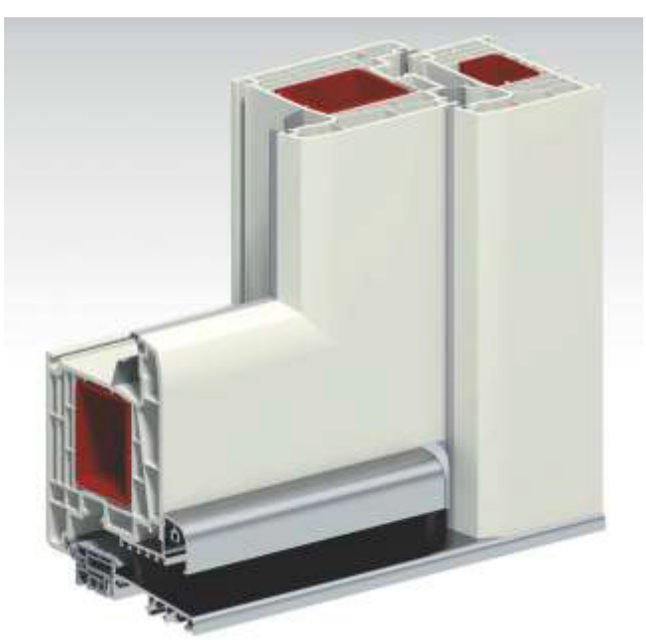

Notes

TeraPlast®
Profile PVC
by Dynamic Selling Group
since 1896

CUPRINS

Sistem de profile PVC cu 4 camere izolatoare	3
Sistem de profile PVC cu 6 camere izolatoare	26
Sistem de profile PVC cu 7 camere izolatoare	46
Feronerie ferestre	65
Feronerie uși	67
Glafuri și pervaze	68
Panel PVC	69
Plase insecte	70

Dynamic Selling Group
Parc Industrial Oltchim
Str. Uzinei, Râmicu Vâlcea, jud.
Vâlcea, 240401
Telefon: 0731 043 751
Web: www.teraplastprofilepvc.ro

since 1896

TeraPlast®
Profile PVC
by Dynamic Selling Group



GCL® INTERNATIONAL

Certificate of Registration

This is to certify that the

QUALITY MANAGEMENT SYSTEM

of

S.C. DYNAMIC SELLING GROUP S.A

Str. Frunzei nr. 106, Bl 3F, Ap 44 , Str. Uzinei, nr.1, Sectia Ramplast, Ramnicu Valcea, Judetul Valcea, 240401, Galati, 800493, ROMANIA

for

Sales of PVC joinery materials and accessories. Manufacture of polyvinyl chlorine (PVC) profiles.

has been assessed and registered against the provisions of

ISO 9001:2015

International Standard

with

Registration Number:	820179625	Cycle Start Date:	8 June 2023
Project:	52-08201-6-Q	Approval Date:	20 June 2023
		Issue Date:	20 June 2023
Certification Approved By:		Expiry Date:	8 June 2026
Doug Page-Symonds			
Chief Executive Officer			

IAF UKAS 5965

This certificate remains the property of GCL International Ltd. Registration is subject to the Scheme Rules which are published at www.gcl-intl.com. Any misuse, alteration, forgery or falsification is an unlawful act. Please validate the authenticity of this certificate by visiting www.gcl-intl.com or email to certification@gcl-intl.com

GCL INTERNATIONAL LTD
Level 1, Devonshire House, One Mayfair Place, London, W1J 8AJ, United Kingdom.

S/N: 80023600
PIN: 21723356



GCL® INTERNATIONAL

Certificat de Inregistrare

Acesta confirma ca

SISTEMUL DE MANAGEMENT AL CALITATII

Al

S.C. DYNAMIC SELLING GROUP S.A

Str. Frunzei nr. 106, Bl 3F, Ap 44 , Str. Uzinei, nr.1, Sectia Ramplast, Ramnicu Valcea, Judetul Valcea, 240401, Galati, 800493, ROMANIA

pentru activitatea de

Comercializare materiale si accesorii pentru tamplarie de PVC. Productie profile PVC.

a fost evaluat si certificat in conformitate cu cerintele

ISO 9001:2015

Standardului International

Cu

Numar de inregistrare:	820179625	Data de incepere:	8 Iunie 2023
Contract:	52-08201-6-Q	Data aprobarii:	20 Iunie 2023
		Data emiterii:	20 Iunie 2023
Certificare aprobata de:		Data expirarii certificarii:	8 Iunie 2026
Doug Page-Symonds			
Presedinte			

IAF UKAS 5965

This certificate remains the property of GCL International Ltd. Registration is subject to the Scheme Rules which are published at www.gcl-intl.com. Any misuse, alteration, forgery or falsification is an unlawful act. Please validate the authenticity of this certificate by visiting www.gcl-intl.com or email to certification@gcl-intl.com

GCL INTERNATIONAL LTD
Level 1, Devonshire House, One Mayfair Place, London, W1J 8AJ, United Kingdom.

S/N: 80027901